radwag.com

PUE 7.1 計量ターミナル

WX-008-0025

More information on the website
mirror.radwag.com/ja/info,w1,B1G

The drawings, photos and graphics used are for illustrative purposes only.

機能

- Dosing
- Labelling
- Plus/Minus Control
- Percent Weighing
- Totalizing
- Parts counting
- Peak hold
- Formulation
- Newton unit measurement
- Statistics
- Checkweighing
- IR sensors
- Animal weighing
- Differential weighing
- ALIBI Memory

データシート

計測パラメータ	
OIMLクラス	III
検定ユニットの最大数量	6000 e
検定ユニットあたりの最小電圧	0,4 μV
検定ユニットあたりの最大電圧	3,25 μV
最小ロードセルインピーダンス	50 Ω
最大ロードセルインピーダンス	1200 Ω

計測パラメータ	
ロードセル励起電圧	5V DC
信号の最大増加量	19,5 mV
物理的パラメータ	
ディスプレイ	5インチグラフィックカラータッチスクリーン
デバイスの寸法 幅x奥行x高さ	206×140×71 mm
梱包寸法 幅x奥行x高さ	300×250×130 mm
正味重量	0,6 kg
総重量	1,2 kg
工事中	
保護クラス	IP 43
キーパッド	タッチスクリーン
ハウジング	自動
コンポーネントとソフトウェア	
データベース容量	16 GB (micro SD)
オペレーティング·システム	Linux
プロセッサ	quad-core 64-bit Cortex-A53 1,2 GHz
メモリ	RAM 1GB LPDDR2
データメモリ	16 GB (micro SD)
通信インターフェース	
通信インターフェース	2×RS232, 2×USB-A, Ethernet, 4 IN / 4 OUT (IN), Wi-Fi
追加DP6 A/Cコンバータモジュール	1 出力
電気的パラメータ	
消費電力 max.	max. 1 A
環境条件	
動作温度	-10 – +40 °C
相対湿度	10% – 85% RH 温度における
ボタンの数	8
使用上の特徴	
プラットフォームの最大数	2

* Wi-Fi® is a registered trademark of Wi-Fi® Alliance.

互換性あり (Additional Fee)

防水ステンレススチールプラットフォーム
軟鋼製粉体塗装計量プラットフォーム
ディスプレイ
HRP プラットフォームスケール 高ひょう量モデル
ステンレス製HRP.Hプラットフォーム
バーコードスキャナ
LD
リフティングシステム搭載のステンレス製ランププラットフォーム
RS 232、RS 485 ケーブル
ラベルプリンタ

電源アダプタ
ステンレス製プラットフォーム、ピットバージョン
RS 232 ケーブル (はかり - プリンタ)
ステンレス製スロープ付き計量プラットフォーム
シガーライターソケット電源ケーブル
プラスチックケース製のプラットフォーム

IN/OUT ケーブル
キーパッド、外部スイッチ
スタンド、壁取り付けキット、取り付けブラケット
レシートプリンタ
AP2-1 電流ループユニット
追加計量プラットフォームモジュール
RS 232 – USB コンバータ

ソフトウェア (Additional Fee)

- E2R Weighing（計量） [WX-010-0099]
- Audit Trail Reader（監査証跡） [WX-010-0186]
- RADWAG Remote Desktop [WX-010-0107]
- Scale Editor 2.1 [WX-010-0173]
- RAD Key [WX-010-0005]
- Label Editor R02 [WX-010-0094]
- R-Lab [WX-010-0080]
- RADWAG Development Studio [WX-010-0104]

デバイスの寸法 幅x奥行x高さ

PUE 7.1

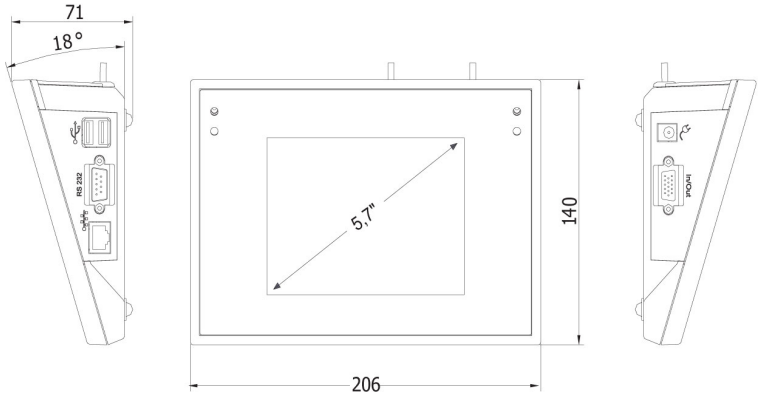
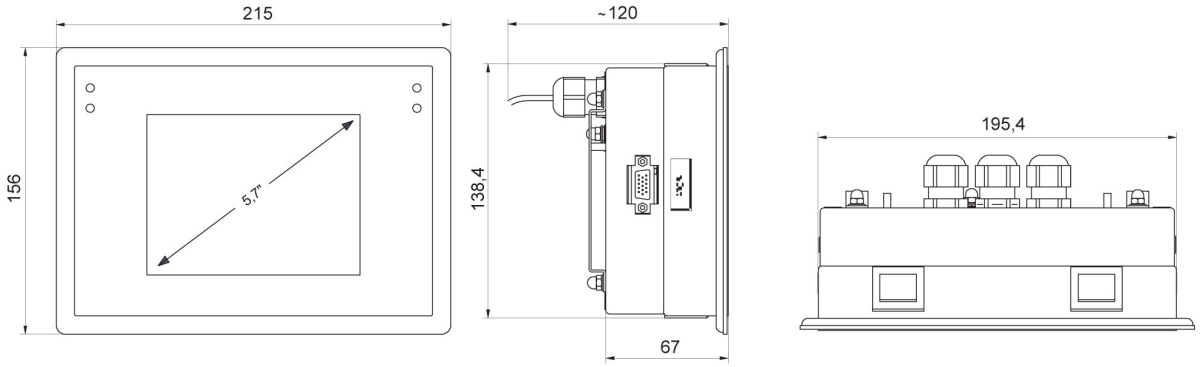
PUE 7.1P