# Wägeplattform PL.600.HRP.EX.H

WX-009-0287

More information on the website
mirror.radwag.com/de/info,w1,A0E



The drawings, photos and graphics used are for illustrative purposes only.

## Technische Daten

| | |
|---|---|
| **Messtechnische Parameter** | |
| Wägebereich [Max] | 600 kg |
| Vorlast | 60 kg |
| Ablesbarkeit [d] | 5 g |
| Tarierbereich | -600 kg |
| Wiederholbarkeit | 7,5 g |
| Linearität | ±15 g |
| Justierung | intern (automatisch) |
| **Physikalische Parameter** | |
| Kabellänge | 10 m |
| Waagschale | 1000×800 mm |
| Verpackungsgröße B x T x H | 1200×1000×436 mm |
| Nettogewicht | 128 kg |
| Bruttogewicht | 188 kg |

| | |
|---|---|
| **Konstruktion** | |
| Schutzart | IP 66 / 67 |
| Zertifizierung ATEX | II 3G Ex ic IIC T4 Gc<br>II 3D Ex ic IIIC T60°C Dc |
| Zertifizierung IECEx | Ex ic IIC T4 Gc<br>Ex ic IIIC T60°C Dc |
| Konstruktion | Edelstahl AISI304 |
| Waageschale | Edelstahl AISI304 |
| **Kommunikationsschnittstellen** | |
| Schnittstellen | RS485 |
| **Elektrische Parameter** | |
| Stromversorgung | 100 – 240 V AC 50/60 Hz |
| **Umgebungsbedingungen** | |
| Umgebungstemperatur | +10 – +40 °C |
| Relative Luftfeuchtigkeit | 15% – 80% |




## Zubehör (Additional Fee)

Wägeterminal PUE HX5.EX
Eigensichere Stromversorgung für EX-Waage

Thermische Drucker

## Software (Additional Fee)

• MWMH Manager [WX-010-0103]
• RADWAG Development Studio [WX-010-0104]

• RAD Key [WX-010-0005]

# Abmessungen des Geräts B x T x H

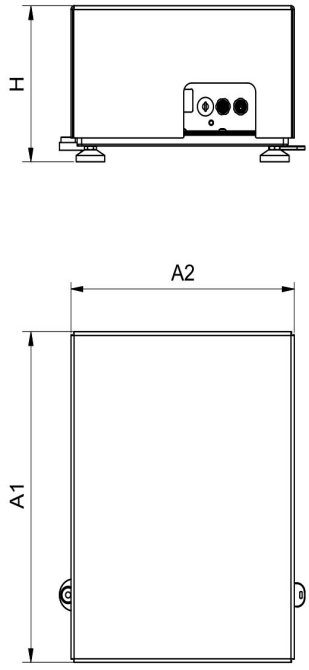


PL.16 - 32.HRP.H

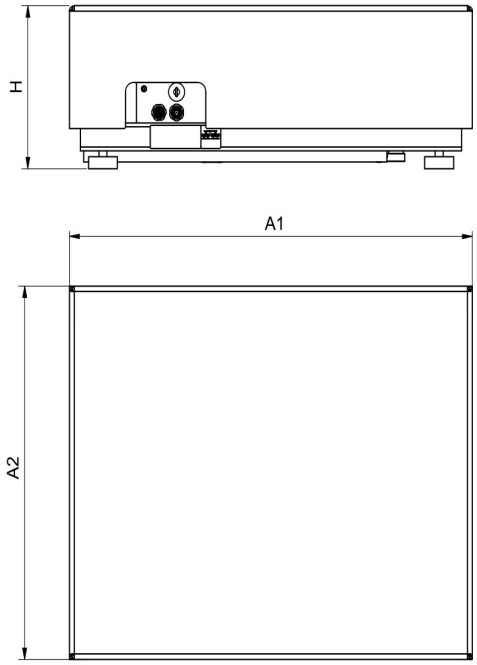


PL.62-2000.HRP.H

| Scale type | A1 | A2 | H |
|---|---|---|---|
| PL.(16-32).HRP.H | 360 | 280 | 180±5 |
| PL.(62-150).HRP.H | 500 | 400 | 180±5 |
| PL.150.2.HRP.H | 500 | 500 | 180±5 |
| PL.(150.1-300).HRP.H | 800 | 600 | 180±5 |
| PL.(300.1-1100).HRP.H | 1000 | 800 | 180±5 |
| PL.(2000).HRP.H | 1250 | 1000 | 180±5 |

Dimensions in mm