radwag.com

Piattaforma PL/4/300/H6

WX-009-0035

More information on the website
mirror.radwag.com/it/info,w1,9GS



The drawings, photos and graphics used are for illustrative purposes only.

Caratteristiche generali

Ovunque siano importanti l'accuratezza e la precisione delle misure. Ovunque sia importante una buona ripetibilità del risultato in ambienti industriali difficili. Le piattaforme in acciaio impermeabili sono la soluzione ideale per qualsiasi tipo di industria.

Realizzare il potenziale Le nostre piattaforme possono funzionare con uno dei quattro terminali di pesatura a vostra scelta: PUE 7.1, PUE HX7, PUE HY10, PUE 5. Sono dotate di quattro sensori estensimetrici, il che significa che, indipendentemente dal punto in cui si posiziona la merce sul piatto, il risultato della misurazione sarà sempre lo stesso.

La forza dell'acciaio L'uso dell'acciaio inossidabile sia per il piatto che per il telaio garantisce una lunga durata della piattaforma. Non teme il contatto con oggetti umidi o schizzi accidentali. L'intera struttura in acciaio inox si traduce in un elevato grado di protezione per queste piattaforme: IP 66 / 69.



Compatibile con (Additional Fee)

Terminale di pesata PUE 5
Terminale di pesata PUE HX7
Terminale di pesata PUE 7.1
Telaio per affondare il peso nel terreno
Terminale di pesata PUE HY10

Device dimensions L x P x A

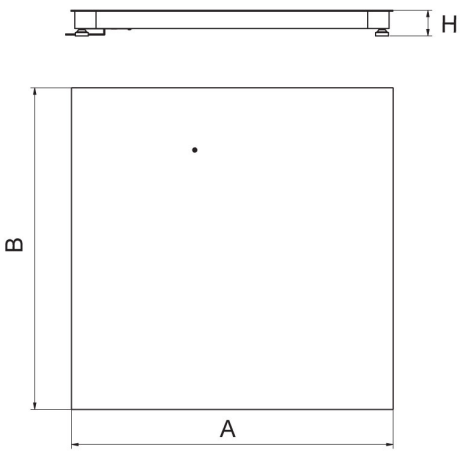

Platform	A	B	H
PLC/4/C6	800	800	120 ±10
PLC/4/C7	1000	1000	120 ±10
PLC/4/C8	1200	1200	120 ±10
PLC/4/C8/9	1200	1500	120 ±10
PLC/4/C9	1500	1500	120 ±10
PLC/4/C10	1500	2000	120 ±10
PLC/4/C11	2000	2000	120 ±10

dimensions in mm

PLC/4/C

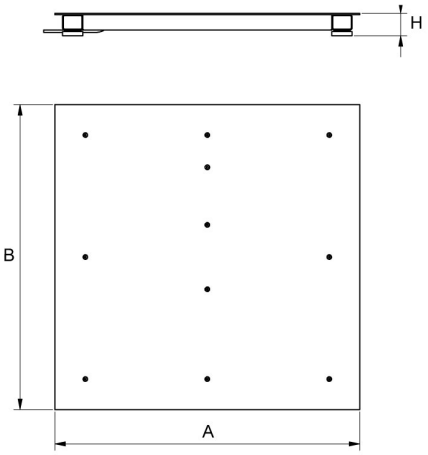

Platform	A	B	H
PL/4/H6	800	800	88 ±2
PL/4/H7	1000	1000	88 ±2
PL/4/H8	1200	1200	88 ±2
PL/4/H8/9	1200	1500	88 ±2
PL/4/H9	1500	1500	88 ±2
PL/4/H10	1500	2000	111 ±2

dimensions in mm

PL/4/H

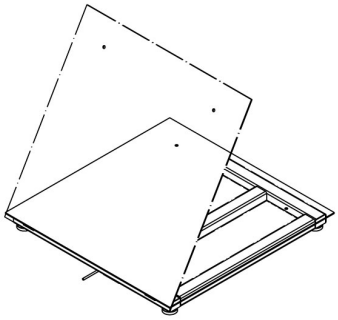

PL/4/H6/Z
PL/4/H7/Z
PL/4/H8/Z

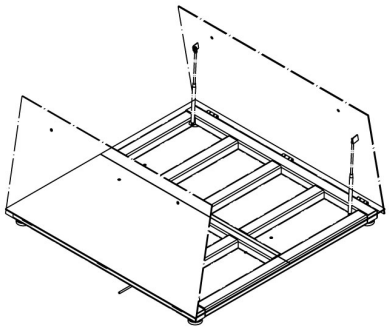

PL/4/H8/9/Z
PL/4/H9/Z
PL/4/H10/Z

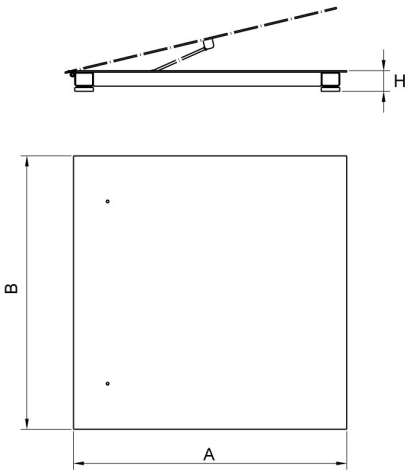

Platform	A	B	H
PL/4/H6/Z	800	800	88 ±2
PL/4/H7/Z	1000	1000	88 ±2
PL/4/H8/Z	1200	1200	88 ±2
PL/4/H8/9/Z	1200	1500	88 ±2
PL/4/H9/Z	1500	1500	88 ±2
PL/4/H10/Z	1500	2000	111 ±2

dimensions in mm

PL/4/H/Z