PM01.EX-1 fuente de alimentación con seguridad intrínseca para balanzas Ex – Zonas con riesgo de explosión

WX-004-0215

More information on the website
mirror.radwag.com/es/info,w1,9FZ



The drawings, photos and graphics used are for illustrative purposes only.

Datos tecnicos

Paramètros físicos	
Longitud del cable	3 m
Dimensiones de aparato An x Pr x Al	216×174×64 mm
Construcción	
Grado de protección	IP 66 / 68
Certificación ATEX	II 2G Ex eb mb [ib] IIC T4 Gb II 2D Ex tb [ib] IIIC T70°C Db
Chasis	Acero inoxidable
Trabajando en zonas	1, 2 (gases); 21, 22 (polvos)
Parámetros electricos	
Alimentacion	100 – 240 V AC 50/60 Hz
Consumo máximo de potencia	15 W
Condiciones ambientales	
Temperatura de trabajo	-20 – +40 °C

Condiciones ambientales	
Temperatura de almacenamiento	-20 – +60 °C
Humedad relativa de aire	10% – 85% RH sin condensación

Trabaja con (Additional Fee)

Básculas de patines inoxidables HX5.EX-1.4P2 H
Básculas de plataforma de 1 sensor de acero inoxidable HX5.EX-1 HR
Básculas de patines HX5.EX-1.4P2 C
Básculas con rampa inoxidables HX5.EX-1.4N
Básculas de plataforma HX5.EX-1.4 C
Básculas para paletas inoxidables HX5.EX-1.4P H
Básculas de plataforma inoxidables hundidas HX5.EX-1.4 H/Z
Básculas de plataforma de 1 sensor HX5.EX-1 C
Básculas de rampas impermeables HX5.EX-1 C
Terminal de pesaje PUE HX5.EX
Básculas de plataforma de 4 sensor de acero inoxidable HX5.EX-1.4 H
Básculas para paletas HX5.EX-1.4P C

Dimensiones de aparato An x Pr x Al

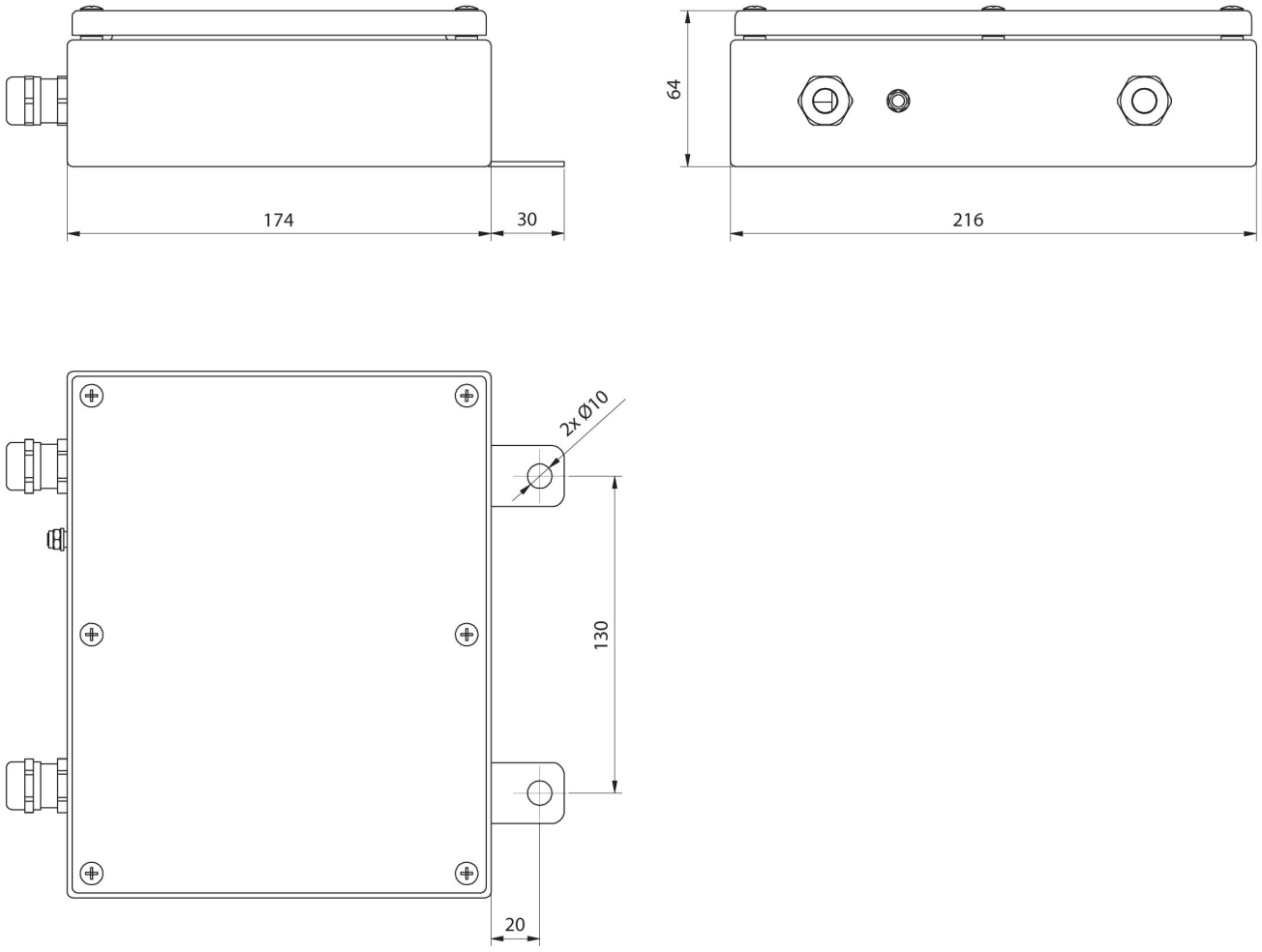

PM01.EX