radwag.com

PS 750.X7 上皿天秤

WL-226-0016

More information on the website
mirror.radwag.com/ja/info,w1,9C8

The drawings, photos and graphics used are for illustrative purposes only.

機能

- Autotest
- Dosing
- Plus/Minus Control
- Percent Weighing
- Parts counting
- Peak hold
- Formulation
- Newton unit measurement
- Statistics
- Checkweighing
- IR sensors
- Under-pan weighing
- GLP Procedures
- Animal weighing
- Density determination
- Ambient conditions monitoring
- Replaceable unit
- Statistical Quality Control
- ALIBI Memory
- Mass for titrator
- Wi-Fi

データシート

計測パラメータ	
最大ひょう量 [Max]	750 g
最小荷重	20 mg

計測パラメータ	
最小表示 [d]	1 mg
法定計量時の単位 [e]	10 mg
風袋範囲	-750 g
標準最小計量値 (USP)	1 g
標準最小計量値 (U=1%, k=2)	0,1 g
標準繰り返し性 [Max]	1,5 mg
標準繰り返し性 [5% Max]	0,5 mg
直線性	±3 mg
安定化時間	2 s
調整	**外部、天秤のレベルから (着脱式アダプター)**
OIMLクラス	II
感度温度ドリフト	2×10^{-6}/°C×Rt
物理的パラメータ	
レベリングシステム	手動
ディスプレイ	**7" セル ワイヤー 赤外線式**
納品構成品	**ミクロ天秤, ニッケルシルバー, ガラスカバー, 防風シールド ×1, 追加のガラス製の蓋 ×3, ボトムカバー.**
計量皿寸法	128×128 mm
梱包寸法 幅x奥行x**高さ**	545×455×575 mm
正味重量	3,9 kg
総重量	5 kg
工事中	
保護クラス	IP 43
コンポーネントとソフトウェア	
データベース容量	Radwag ASCII **プロトコル**
使用上の特徴	
タッチフリー操作	+ **バッテリー**
通信インターフェース	
通信インターフェース	2×RS232[1], USB-A, USB-B, Ethernet, Wi-Fi
電気的パラメータ	
電源	**校正用テーブル**, 防振台, **水温測定用プローブ**, **排水用シンク**, **アームレスト**, 排水容器: 100 – 240V AC 50/60Hz 0.6A Max; 12V DC 1,2A **ミクロ天秤: 12** – 15V DC 0,9A max; 4 – 8W*
消費電力	4 W
環境条件	
動作温度	+10 – +40 °C
システム - 周囲条件のモニター （オプション）	THBR 2.0 System, THBR BOX, THB P, THB W, THB S
相対湿度	40% – 80%

* Wi-Fi® is a registered trademark of Wi-Fi® Alliance.

Additional fee for verification

アクセサリ (Additional Fee)

防振台
電源アダプタ
シガーライターソケット電源ケーブル
USB cable (はかり - プリンタ)
粒状体密度測定キット
バーコードスキャナ
128×128 mm計量皿付き天びん用防風チャンバー
RS 232、RS 485 ケーブル
THBR 2.0 システム - システム - 周囲条件のモニター
ディスプレイ
天秤用保護カバー
レシートプリンタ
追加モジュール
底部吊り下げ計量
RS 232 ケーブル (はかり - プリンタ)
RS 232 – RS 485 コンバータ

ソフトウェア (Additional Fee)

- RAD Key [WX-010-0005]
- R-Lab [WX-010-0080]
- RADWAG Development Studio [WX-010-0104]
- Alibi Reader [WX-010-0114]
- Scale Editor 2.1 [WX-010-0173]
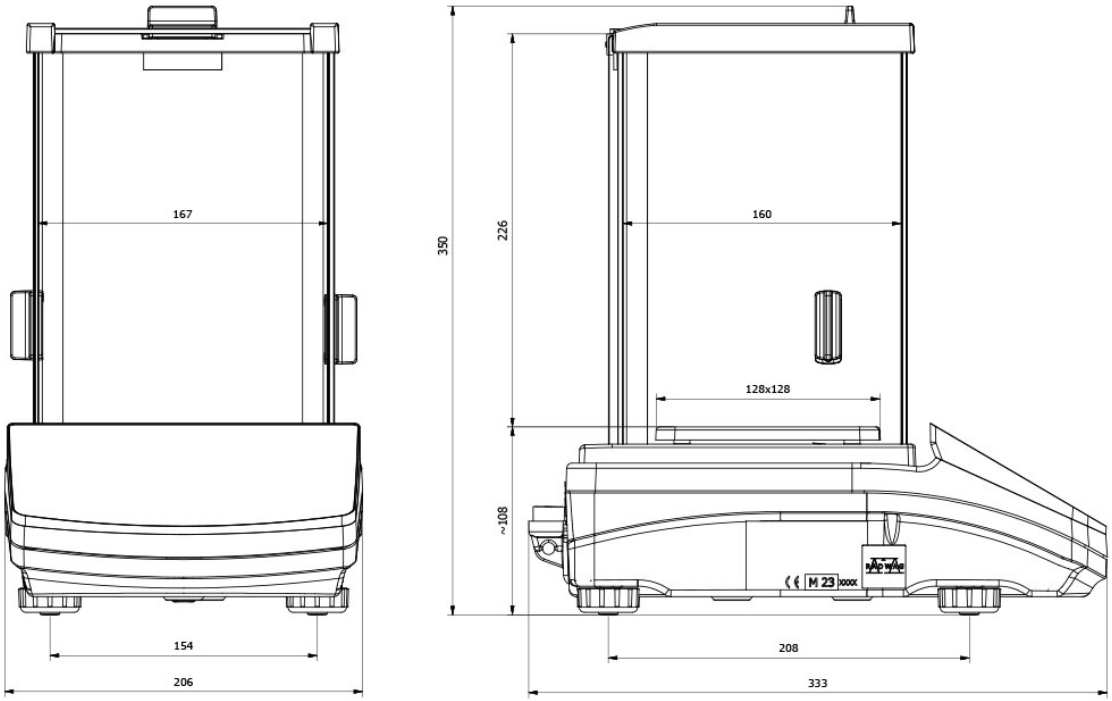
デバイスの寸法 幅x奥行x高さ