radwag.com

Multifunktionswaage C32.6.F1.R

WP-120-0010

More information on the website
mirror.radwag.com/de/info,w1,8XO



The drawings, photos and graphics used are for illustrative purposes only.

Funktionen

- Labelling
- Plus/Minus Control
- Percent Weighing
- Totalizing
- Parts counting
- Newton unit measurement
- Statistics
- IR sensors
- GLP Procedures
- Replaceable unit
- ALIBI Memory

Technische Daten

Messtechnische Parameter	
Wägebereich [Max]	6 kg
Min. Belastung	40 g
Ablesbarkeit [d]	2 g
Eichwert [e]	2 g
Tarierbereich	-6 kg
Max Ablesbarkeit [d] bei nicht geeichter Waage	0,2 g
OIML-Klasse	III

Physikalische Parameter	
Nivelliersystem	manuell
Display	5” grafisch farbiger
Waagschale	300×300 mm
Verpackungsgröße B x T x H	570×400×400 mm
Nettogewicht	5,5 kg
Bruttogewicht	6,1 kg
Konstruktion	
Schutzart	IP 65 Konstruktion, IP 43 Terminal
Konstruktion	pulverbeschichteter Stahl St3S
Waageschale	Edelstahl AISI304
Kommunikationsschnittstellen	
Schnittstellen	2×RS232, USB-A, USB-B, Ethernet, 4 IN / 4 OUT (Digitalausgang), Wi-Fi
Elektrische Parameter	
Stromversorgung	100 – 240 V AC 50/60 Hz
Maximaler Leistungsaufnahme	10 W
Optionale Stromversorgung	interner Akkumulator
Akku-Betriebszeit	bis zu 5 Stunden Dauerbetrieb
Umgebungsbedingungen	
Umgebungstemperatur	-10 – +40 °C

* - Option gegen Aufpreis

* Wi-Fi® is a registered trademark of Wi-Fi® Alliance.

Additional fee for verification

Zubehör (Additional Fee)

Displays
Transponderkartenleser
Netzteile
Kabel RS 232 (Waage – Drucker)
Anschlusskabel für Zigarettenanzünder
Barcode-Scanner
Kabel RS 232, RS 485
Etikettendrucker
Antivibrationstische
Tastaturen, Taster
Wandhalterung, Stativ
Zusätzliche Module
Thermische Drucker
Ausgang der Stromschnittstelle AP2-1

Software (Additional Fee)

• E2R Wägung [WX-010-0099]
• Etiketten-Editor R02 [WX-010-0094]
• RLAB [WX-010-0080]
• RADWAG Development Studio [WX-010-0104]
• RAD Key [WX-010-0005]
• Alibi Reader [WX-010-0114]
• Scale Editor 2.1 [WX-010-0173]

Abmessungen des Geräts B x T x H

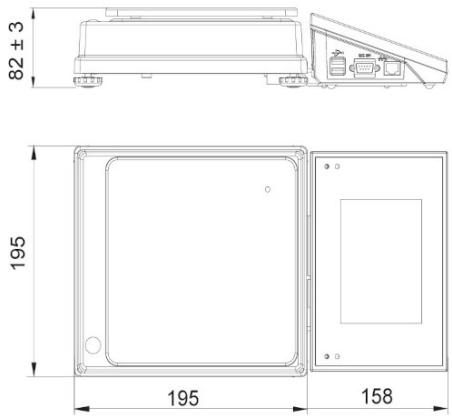

C32.D2

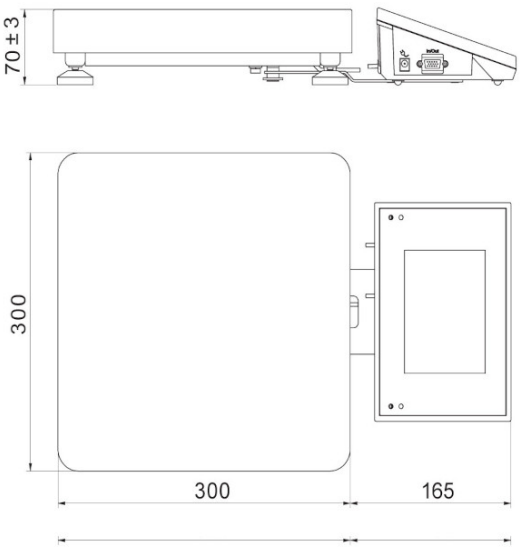

C32.F1.R

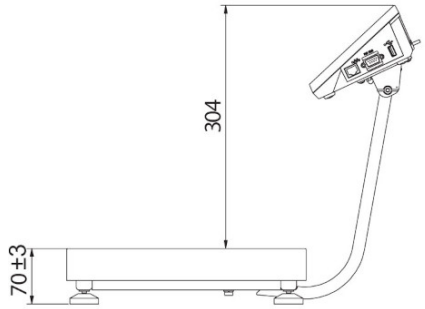

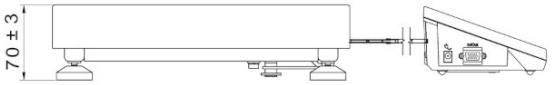

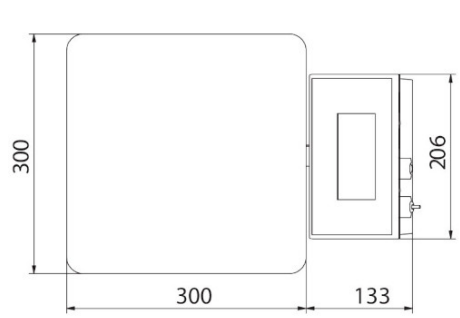

C32.F1.M

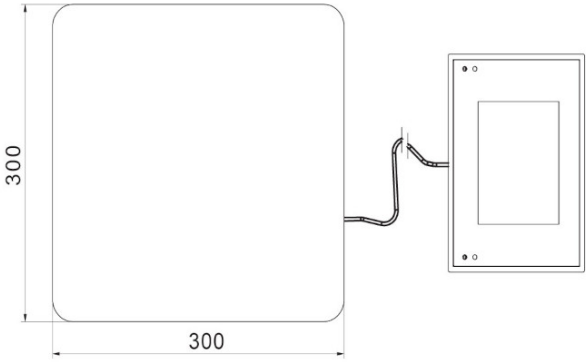

C32.F1.K