radwag.com

AGV-8 1000.5Y
自動マスコンパレータ（分銅の密度および体積測定用）

WL-418-0004

More information on the website
mirror.radwag.com/ja/info,w1,821

The drawings, photos and graphics used are for illustrative purposes only.

データシート

計測パラメータ	
E0 校正範囲	1 g – 1 kg *
E1 校正範囲	1 g – 1 kg
最大ひょう量 [Max]	1110 g
最小表示 [d]	0,01 mg
標準繰り返し性 [5% Max]	0,04 mg
標準繰り返し性 [Max]	0,05 mg
許容繰り返し性	0,08 mg
直線性	±0,12 mg
電気補償範囲	-10 g – +110 g
安定化時間	30 s
調整	**ワイヤー** + **シールド**
物理的パラメータ	
ディスプレイ	10" **セル サンプル 赤外線式**

物理的パラメータ	
計量皿寸法	ø60 mm
測定対象の直径	5 – 94 mm
計量装置の寸法	690×710×1060 mm
工事中	
外部分銅	500 g, 300 g, 100 g, 100 g
マガジン位置	8
電気的パラメータ	
電源	100 – 240 V AC 50/60 Hz
環境条件	
動作温度	+15 – +30 °C
保管温度	-20 – +50 °C
動作温度変化率	±0,5 °C / 12 h (±0,3 °C / 4 h)
相対湿度	40% – 60%
相対湿度変化率	±5% / 12 h (3% / 4 h)

アクセサリ (Additional Fee)

RFIDタグ
防振台
追加モジュール
天秤用保護カバー
バーコードスキャナ
RS 232、RS 485 ケーブル
THBR 2.0 システム - システム - 周囲条件のモニター
レシートプリンタ
指紋リーダー
RS 232 ケーブル (はかり - プリンタ)

ソフトウェア (Additional Fee)

- RMCS Lite [WX-010-0164]
- RMCS 校正プロセスのシステムネットワーク管理 [WX-010-0048]

デバイスの寸法 幅x奥行x高さ

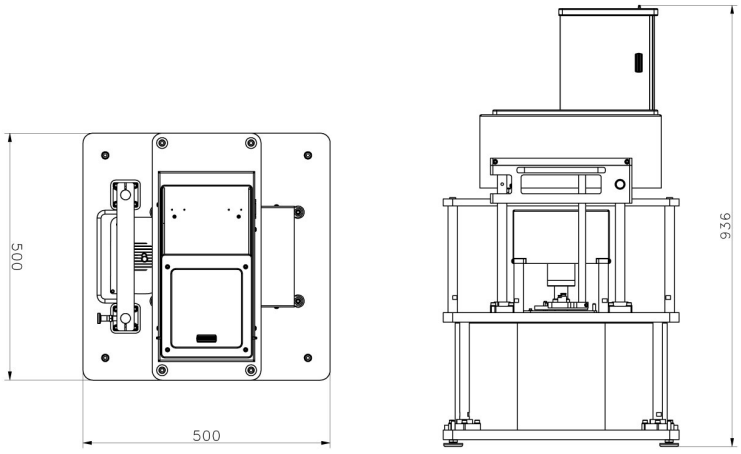

AGV-8/1000

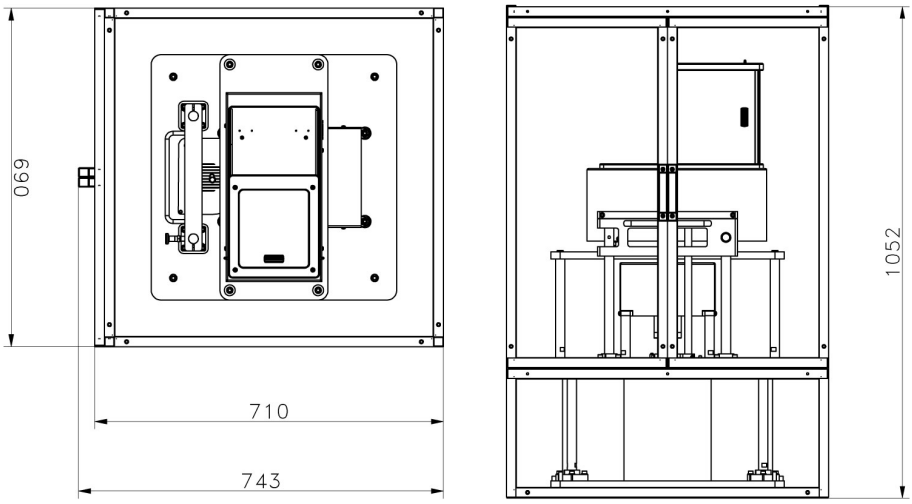

AGV-8/1000
Anti-draft chamber ver.1

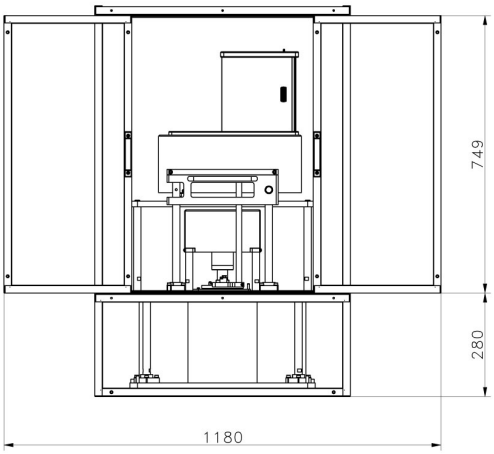

AGV-8/1000
Anti-draft chamber ver.2