radwag.com

Comparador automático de AGV-8 1000.5Y para determinar densidad y volumen de patrón de masa 1-1000 g

WL-418-0004

More information on the website
mirror.radwag.com/es/info,w1,821

The drawings, photos and graphics used are for illustrative purposes only.

Datos tecnicos

Parámetros metrológicos	
E0 Rango de calibración	1 g – 1 kg *
E1 Rango de calibración	1 g – 1 kg
Maxima capacidad [Max]	1110 g
Legibilidad [d]	0,01 mg
Repetibilidad estándar [5% Máx.]	0,04 mg
Repetibilidad estándar [Máx.]	0,05 mg
Repetibilidad permitida	0,08 mg
Linealidad	±0,12 mg
Rango de compensación eléctrica	-10 g – +110 g
Tiempo de estabilización	30 s
Calibración	externa

Paramètros físicos	
Pantalla	10" gráfico color pantalla táctil
Dimensión de platillo	ø60 mm
Dimensiones de los objetos para la comparación	5 – 94 mm
Dimensiones de la unidad de pesaje	690×710×1060 mm
Construcción	
Pesas de lastre exteriores	500 g, 300 g, 100 g, 100 g
Almacén	8
Parámetros electricos	
Alimentacion	100 – 240 V AC 50/60 Hz
Condiciones ambientales	
Temperatura de trabajo	+15 – +30 °C
Temperatura de almacenamiento	-20 – +50 °C
Ritmo de cambios de temperatura de trabajo	±0,5 °C / 12 h (±0,3 °C / 4 h)
Humedad relativa de aire	40% – 60%
Ritmo de cambios de humedad relativa	±5% / 12 h (3% / 4 h)

La repetibilidad se expresa como la desviación estándar calculada para 6 ciclos de medición ABBA, determinada experimentalmente bajo las condiciones ambientales especificadas en OIML R111 (Tabla C.1) para la calibración de patrones de clase E1.

Accesorios (Additional Fee)

Etiqueta RFID
Mesas antivibratil
Módulos adicionales
Protecciones de seguridad
Escáner de códigos de barra
Cables RS 232, RS 485
THBR 2.0 - Indicador de condiciones de ambiente
Impresoras de recibos
Lector de huellas dactilares
Cables RS 232 (Bascula a Impresora)

Programas (Additional Fee)

• RMCS Lite [WX-010-0164]

• RMCS System Network Management of Calibration Process [WX-010-0048]

Dimensiones de aparato An x Pr x Al

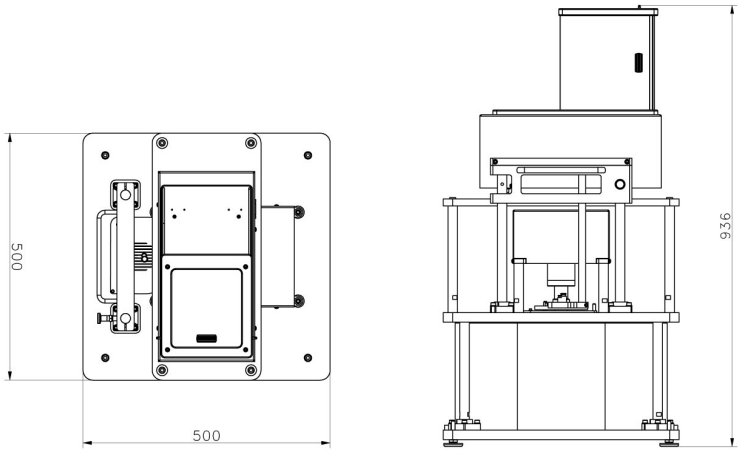

AGV-8/1000

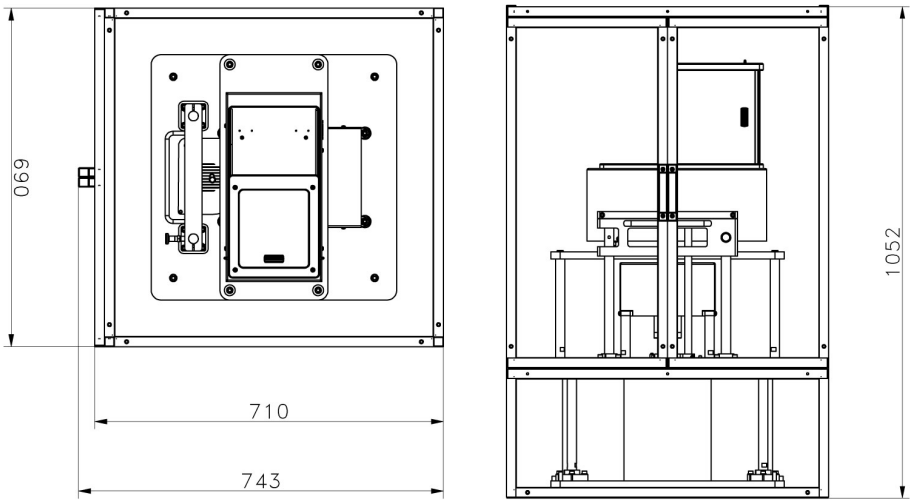

AGV-8/1000
Anti-draft chamber ver.1

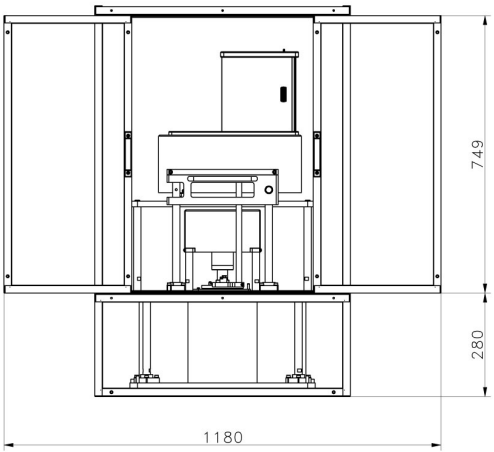

AGV-8/1000
Anti-draft chamber ver.2