radwag.com

Plataforma PLC/4/3000/C8/9

WX-009-0028

More information on the website
mirror.radwag.com/br/info,w1,7JQ

The drawings, photos and graphics used are for illustrative purposes only.

Ficha Técnica

Parâmetros metrológicos	
Capacidade máxima [máx]	3000 kg
Resolução [d]	1 kg
Construção	
Classe de proteção	IP 65 construção, IP 67 célula
Construção	aço carbono St3S
Material até prato de pesagem	aço carbono St3S
Parâmetros físicos	
Dimensões até prato de pesagem	1200×1500 mm
Altura da plataforma de pesagem	120 ± 10 mm

Acessórios (Additional Fee)

!Terminal de pesagem PUE CY10
Plataforma Multifuncional CY10

Balança de precisão CY10

Dimensões do dispositivo L x P x A

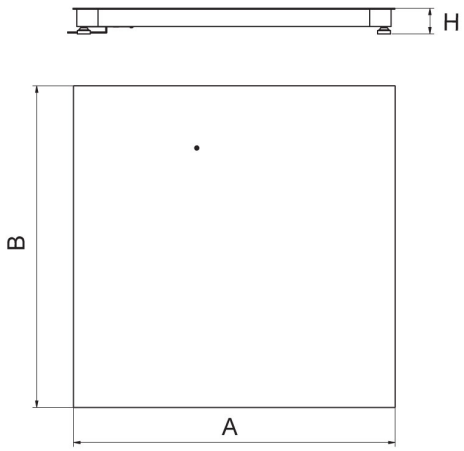

Platform	A	B	H
PLC/4/C6	800	800	120 ±10
PLC/4/C7	1000	1000	120 ±10
PLC/4/C8	1200	1200	120 ±10
PLC/4/C8/9	1200	1500	120 ±10
PLC/4/C9	1500	1500	120 ±10
PLC/4/C10	1500	2000	120 ±10
PLC/4/C11	2000	2000	120 ±10

dimensions in mm

PLC/4/C

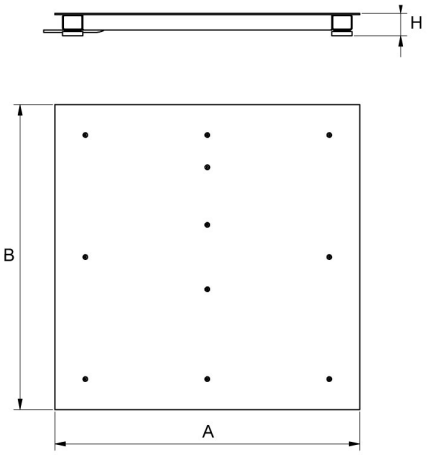

Platform	A	B	H
PL/4/H6	800	800	88 ±2
PL/4/H7	1000	1000	88 ±2
PL/4/H8	1200	1200	88 ±2
PL/4/H8/9	1200	1500	88 ±2
PL/4/H9	1500	1500	88 ±2
PL/4/H10	1500	2000	111 ±2

dimensions in mm

PL/4/H

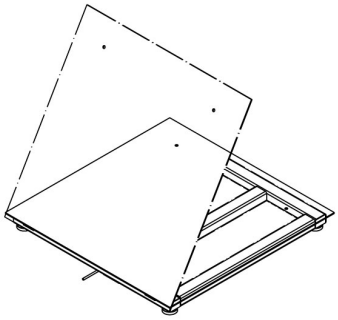

PL/4/H6/Z
PL/4/H7/Z
PL/4/H8/Z

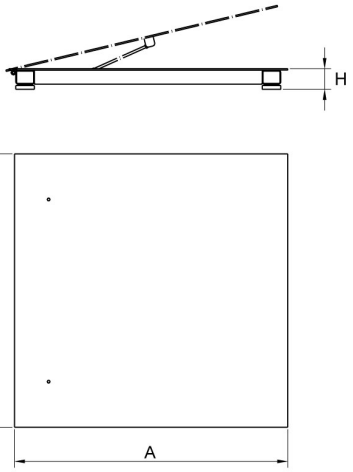

Platform	A	B	H
PL/4/H6/Z	800	800	88 ±2
PL/4/H7/Z	1000	1000	88 ±2
PL/4/H8/Z	1200	1200	88 ±2
PL/4/H8/9/Z	1200	1500	88 ±2
PL/4/H9/Z	1500	1500	88 ±2
PL/4/H10/Z	1500	2000	111 ±2

dimensions in mm

PL/4/H/Z

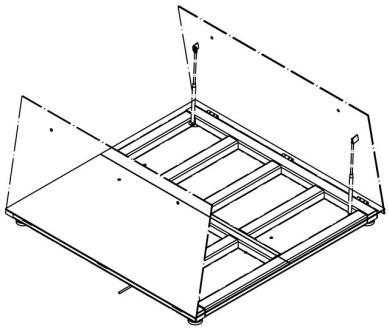

PL/4/H8/9/Z
PL/4/H9/Z
PL/4/H10/Z