radwag.com

Plataforma PLC/4/3000/C8/9

WX-009-0028

More information on the website
mirror.radwag.com/br/info,w1,7JQ



The drawings, photos and graphics used are for illustrative purposes only.

Ficha Técnica

Parâmetros metrológicos	
Capacidade máxima [máx]	3000 kg
Resolução [d]	1 kg
Construção	
Classe de proteção	IP 65 construção, IP 67 célula
Construção	aço carbono St3S
Material até prato de pesagem	aço carbono St3S
Parâmetros físicos	
Dimensões até prato de pesagem	1200×1500 mm
Altura da plataforma de pesagem	120 ± 10 mm

Acessórios (Additional Fee)

Plataformas CY10 para CPE
!Terminal de pesagem PUE CY10
Plataforma multifuncional CY10
!Terminal de pesagem PUE 5
Balança de precisão CY10
Estrutura para balanças de fosso
!Terminal de pesagem PUE HX7
!Terminal de pesagem PUE C32
!Terminal de pesagem PUE 7.1
!Terminal de pesagem PUE HY10
!Terminal de pesagem PUE H315

Dimensões do dispositivo L x P x A

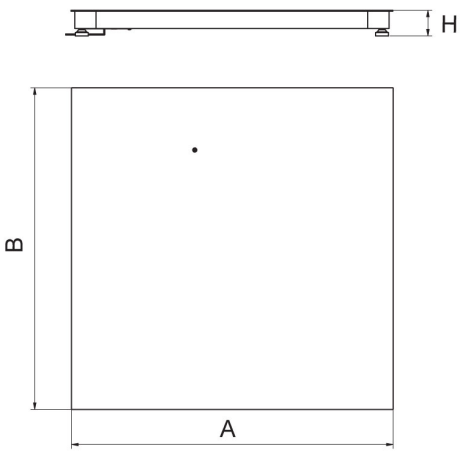

Platform	A	B	H
PLC/4/C6	800	800	120 ±10
PLC/4/C7	1000	1000	120 ±10
PLC/4/C8	1200	1200	120 ±10
PLC/4/C8/9	1200	1500	120 ±10
PLC/4/C9	1500	1500	120 ±10
PLC/4/C10	1500	2000	120 ±10
PLC/4/C11	2000	2000	120 ±10

dimensions in mm

PLC/4/C

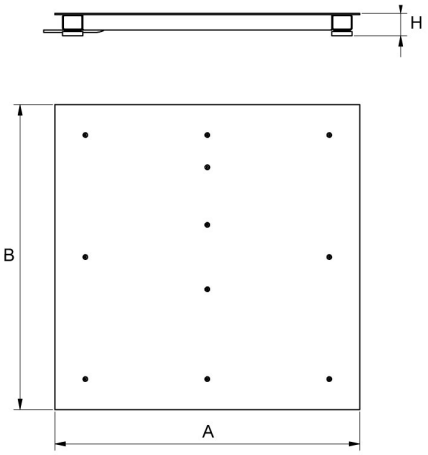

Platform	A	B	H
PL/4/H6	800	800	88 ±2
PL/4/H7	1000	1000	88 ±2
PL/4/H8	1200	1200	88 ±2
PL/4/H8/9	1200	1500	88 ±2
PL/4/H9	1500	1500	88 ±2
PL/4/H10	1500	2000	111 ±2

dimensions in mm

PL/4/H

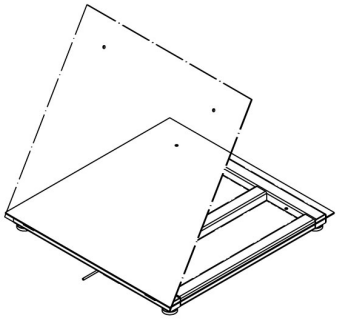

PL/4/H6/Z
PL/4/H7/Z
PL/4/H8/Z

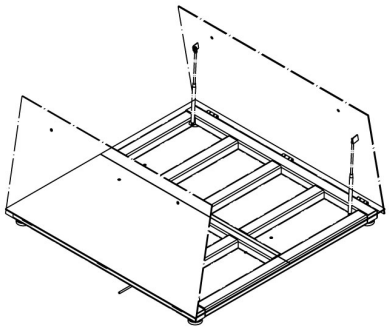

PL/4/H8/9/Z
PL/4/H9/Z
PL/4/H10/Z

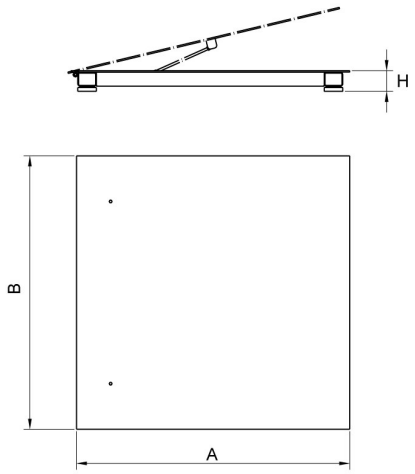

Platform	A	B	H
PL/4/H6/Z	800	800	88 ±2
PL/4/H7/Z	1000	1000	88 ±2
PL/4/H8/Z	1200	1200	88 ±2
PL/4/H8/9/Z	1200	1500	88 ±2
PL/4/H9/Z	1500	1500	88 ±2
PL/4/H10/Z	1500	2000	111 ±2

dimensions in mm

PL/4/H/Z