Wägeplattform PL.1100.HRP

WX-009-0152

More information on the website
mirror.radwag.com/de/info,w1,783



The drawings, photos and graphics used are for illustrative purposes only.

Technische Daten

Messtechnische Parameter	
Wägebereich [Max]	1100 kg
Vorlast	100 kg
Ablesbarkeit [d]	10 g
Tarierbereich	-1100 kg
Wiederholbarkeit	15 g
Linearität	±30 g
Justierung	intern (automatisch)
Konstruktion	
Schutzart	IP 67
Konstruktion	pulverbeschichteter Stahl St3S
Waageschale	Edelstahl AISI304
Kommunikationsschnittstellen	
Schnittstellen	RS232, RS485, Ethernet

Elektrische Parameter	
Stromversorgung	100 – 240 V AC 50/60 Hz
Umgebungsbedingungen	
Umgebungstemperatur	+10 – +40 °C
Relative Luftfeuchtigkeit	15% – 80%
Physikalische Parameter	
Waagschale	1000×800 mm
Verpackungsgröße B x T x H	1000×1200×436 mm
Nettogewicht	126 kg
Bruttogewicht	160 kg



Zubehör (Additional Fee)

Waagen CY10 für FPVO
Netzkabel (Waage – Ethernet)
Wägeterminal PUE 7.1
Kabel RS 232, RS 485
E/A Kabel
Powerbanks
Wägeterminal PUE HY10
Eigensichere Stromversorgung für EX-Waage
Präzisionswaage CY10
Konverter RS 232 – USB

Software (Additional Fee)

• MWMH Manager [WX-010-0103]
• RADWAG Development Studio [WX-010-0104]
• RAD Key [WX-010-0005]

Abmessungen des Geräts B x T x H

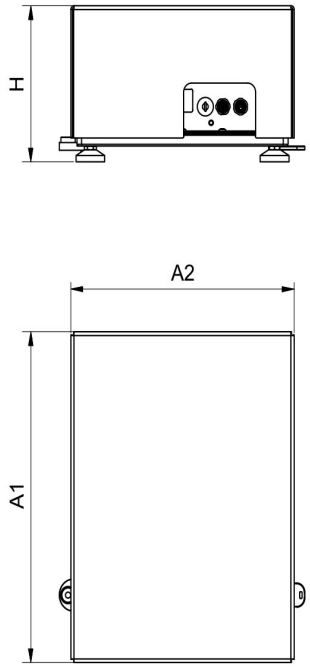

PL.16 - 32.HRP

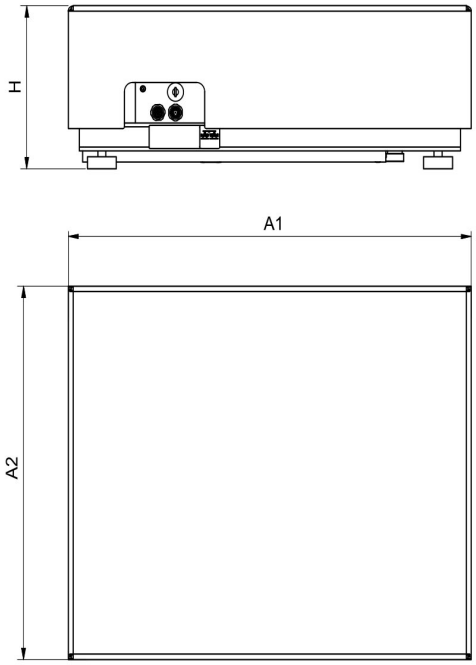

PL.62-2000.HRP

Scale type	A1	A2	H
PL.(16-32).HRP	360	280	180±5
PL.(62-150).HRP	500	400	180±5
PL.150.2.HRP	500	500	180±5
PL.(150.1-300).HRP	800	600	180±5
PL.(300.1-1100).HRP	1000	800	180±5
PL.(2000).HRP	1250	1000	180±5

Dimensions in mm