radwag.com

UL-03-2 (XA) Suportes de Laboratório

WX-001-0438

More information on the website
mirror.radwag.com/br/info,w1,747

The drawings, photos and graphics used are for illustrative purposes only.

Ficha Técnica

Parâmetros físicos	
Dimensões da embalagem L x P x A	110×102×56 mm
Peso líquido	103 g
Peso bruto	145 g

Compatível com (Additional Fee)

Balança analítica XA 5Y.A

Balança analítica XA 5Y
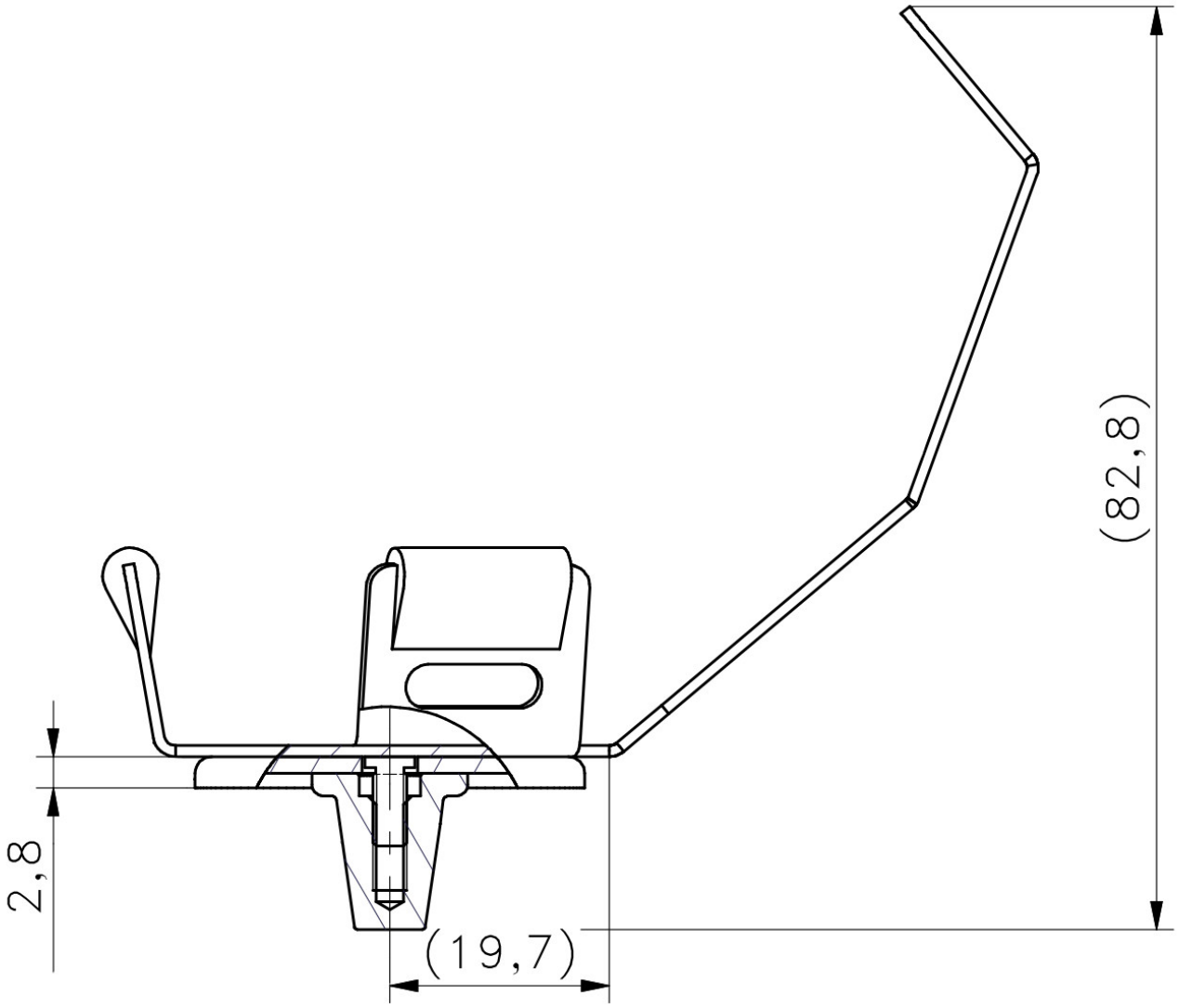
Dimensões do dispositivo L x P x A