radwag.com

MWLH 30 Electromagnetic Compensation Weighing Module

WX-016-0110

More information on the website
mirror.radwag.com/br/info,w1,6RX

The drawings, photos and graphics used are for illustrative purposes only.

Ficha Técnica

Parâmetros metrológicos	
Capacidade máxima [máx]	30 kg
Carga mínima	5 g
Faixa de pré-carga	3 kg
Resolução [d]	0,1 g
Faixa de tara	-30 kg
Repetibilidade	0,1 g
Linearidade	±0,3 g
Tempo de estabilização	2 s
Ajuste	externa
Construção	
Classe de proteção	IP 65
Parâmetros elétricos	
Fonte de alimentação	100 – 240 V AC 50/60 Hz

Condições ambientais	
Temperatura de operação	+10 – +40 °C
Umidade relativa	15% – 80%

Parâmetros físicos	
Dimensões até prato de pesagem	212×174 mm
Dimensões até dispositivo L x P x A	341×236×164 mm
Dimensões da embalagem L x P x A	580×413×360 mm

Acessórios (Additional Fee)

Cabos IN/OUT
Powerbanks
RS 232 – Conversor USB

Software (Additional Fee)

- MWMH Gerenciador [WX-010-0103]
- R-Lab [WX-010-0080]
- RAD Key [WX-010-0005]
- RADWAG Development Studio [WX-010-0104]

Dimensões do dispositivo L x P x A

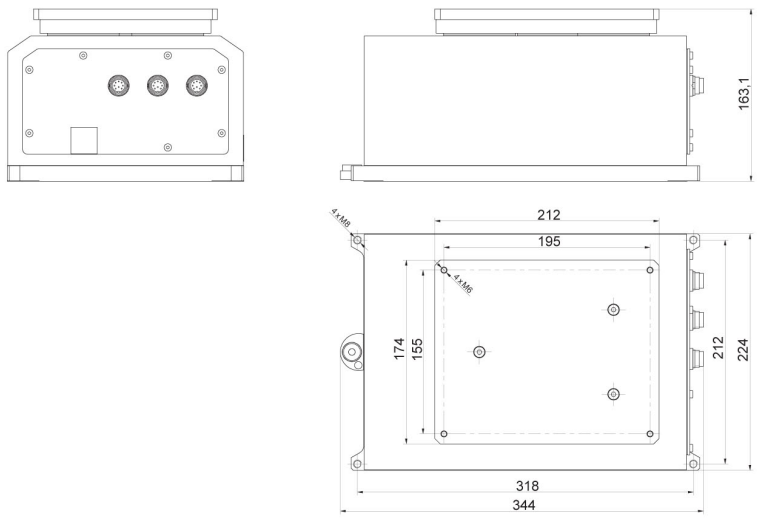

MWLH