radwag.com

# Plataforma multifuncional HX7.150.H6

WP-122-0027

More information on the website
mirror.radwag.com/br/info,w1,6G2



The drawings, photos and graphics used are for illustrative purposes only.

## Funções

- Dosing
- Percent Weighing
- Parts counting
- Formulation
- Replaceable unit
- ALIBI Memory

## Ficha Técnica

| | |
|---|---|
| **Parâmetros metrológicos** | |
| Capacidade máxima [máx] | 150 kg |
| Carga mínima | 1 kg |
| Resolução [d] | 50 g |
| Unidade de verificação [e] | 50 g |
| Faixa de tara | -150 kg |
| Resolução máxima para plataforma não verificada | 10 g |
| Classe OIML | III |
| **Parâmetros físicos** | |
| Display | 7” gráfico colorida |

| | |
|---|---|
| **Parâmetros físicos** | |
| Dimensões até prato de pesagem | 800×800 mm |
| Dimensões da embalagem L x P x A | 820×1250×490 mm |
| Peso líquido | 44,8 kg |
| Peso bruto | 47,9 kg |
| **Construção** | |
| Classe de proteção | IP 66 / 67 construção, IP 66 / 67 terminal |
| Teclado numérico | membrana |
| Construção | aço inoxidável AISI304 |
| Material até prato de pesagem | aço inoxidável AISI304 |
| **Interface de comunicação** | |
| Interface de comunicação | RS232, USB-A, 4IN, 4OUT, Ethernet, Modbus TCP/IP |
| Interfaces opcionais | USB (M12 4P), RS485, RS232, Profibus (Dp SLAVE), PROFINET (RJ45), EtherNet/IP (RJ45), 12 IN / 12 OUT, 4-20mA, 0-10V |
| **Parâmetros elétricos** | |
| Fonte de alimentação | 100 – 240 V AC 50/60 Hz |
| Consumo de energia máx. | 25 W |
| Fonte de alimentação opcional | 12 – 24 V DC |
| **Condições ambientais** | |
| Temperatura de operação | -10 – +40 °C |
| Temperatura de armazenamento | -10 – +50 °C |
| Umidade relativa | 10% – 80% RH sem condensação |
| Indicador | PUE HX7 |
| Número de botões | 22 |
| **Características de uso** | |
| Número máximo de plataformas | 2 |

Additional fee for verification

# Acessórios (Additional Fee)

Unidade de loop de corrente AP2-4
!Mesa de rolos
Leitores de cartão transponder
Displays
Adaptadores de energia
Cabo USB (plataforma - impressora)
Cabos IN/OUT
!Leitores de código de barras
RS 232, RS 485 cabos
Impressoras de etiquetas
Teclado, interruptores externos
Impressora de recibos
Módulo de plataformas de pesagem adicionais
RS 232 – Conversor USB

# Software (Additional Fee)

• E2R Pesagem [WX-010-0099]
• Editor de etiquetas R02 [WX-010-0094]
• R-Lab [WX-010-0080]
• RAD Key [WX-010-0005]
• Leitor Alibi [WX-010-0114]
• RADWAG Development Studio [WX-010-0104]

# Dimensões do dispositivo L x P x A

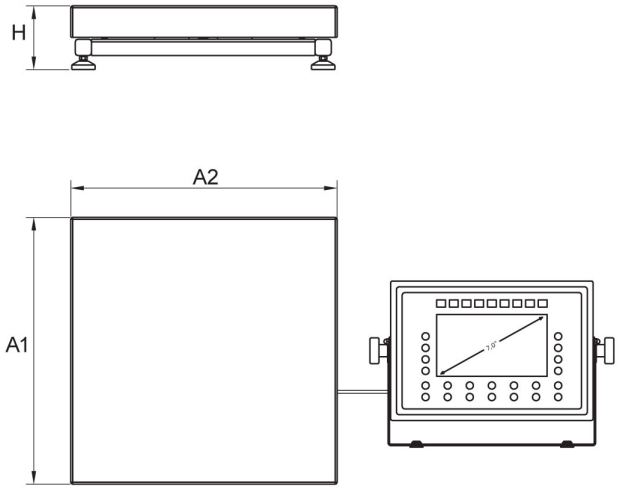


H Platform

| | A1 | A2 | H |
|---|---|---|---|
| HX7.H1 | 200 | 150 | 85±3 |
| HX7.H2 | 250 | 300 | 103±3 |
| HX7.H3 | 410 | 410 | 98±2 |
| HX7.H4 | 500 | 500 | 155±5 |
| HX7.H3/5 | 400 | 600 | 155±5 |
| HX7.H5 | 600 | 600 | 155±5 |
| HX7.H6 | 800 | 800 | 135±5 |

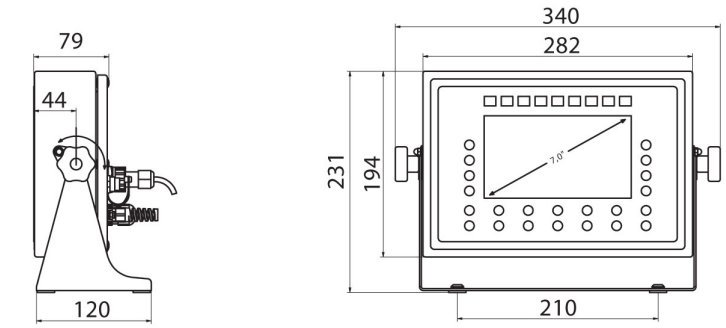


PUE HX7