radwag.com

Display supplementare WD-4/6

WX-017-0074

More information on the website
mirror.radwag.com/it/info,w1,5HW

The drawings, photos and graphics used are for illustrative purposes only.

Specifiche

Parametri fisici	
Lunghezza del cavo	3 (max 10) m
Dimensioni del pacco L x P x A	300×250×130 mm
Peso net	1,5 kg
Peso lordo	1,9 kg
Costruzione	
Punteggio IP	IP 66 / IP 67
Character size	19 mm

Compatibile con (Additional Fee)

Sistemi automatici controllo peso DWT/RC/HYF
Selezionatrici ponderali per carichi di grandi dimensioni
Bilance con alimentatore di prodotto a rulli
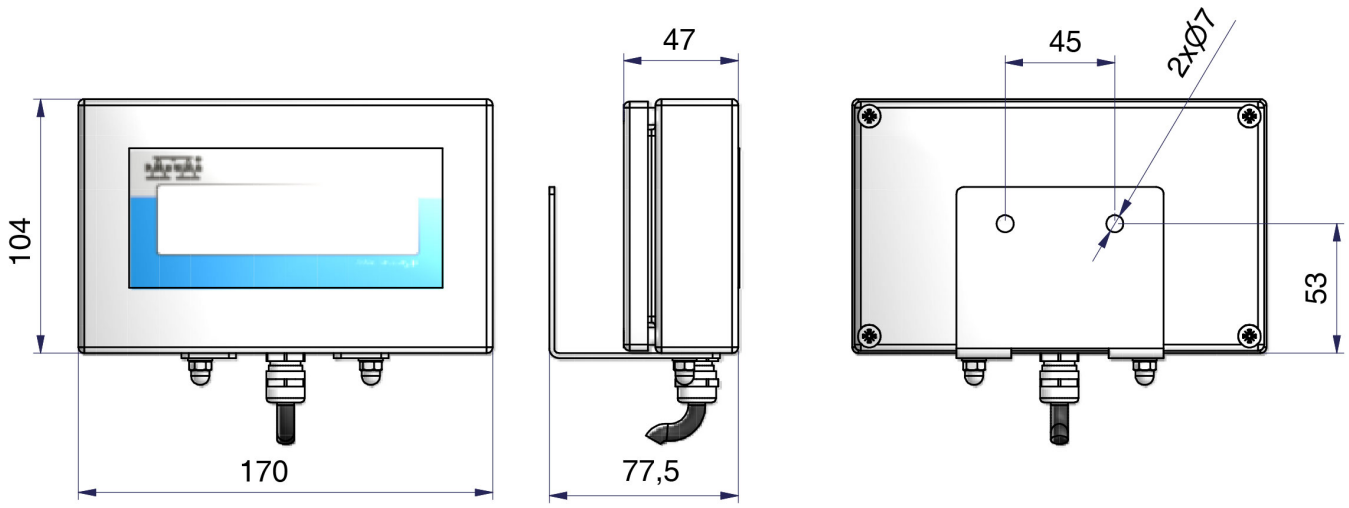
Device dimensions L x P x A