radwag.com

Basamento a cella di carico C315.15.C3.K

WP-123-0032

More information on the website
mirror.radwag.com/it/info,w1,2GY

The drawings, photos and graphics used are for illustrative purposes only.

Funzioni

- Plus/Minus Control
- Percent Weighing
- Totalizing
- Parts counting
- Internal battery
- Peak hold
- Newton unit measurement
- GLP Procedures
- Animal weighing
- ALIBI Memory

Specifiche

Parametri metrologici	
Portata massima [Max]	15 kg
Portata minima [Min]	100 g
Divisione [d]	5 g
Intervallo di verifica della bilancia [e]	5 g
Campo di tara	-15 kg
Massima leggibilità per bilance non verificate	1 g
Classe OIML	III

Parametri fisici	
Display	4,3” LCD (backlit)
Lunghezza del cavo	2,5 m
Dimensione piatto	500×700 mm
Dimensioni del pacco L x P x A	730×800×270 mm
Peso net	20,5 kg
Peso lordo	26,8 kg
Costruzione	
Punteggio IP	IP 65 construction, IP 43 terminal
Costruzione	mild steel St3S
Materiale da pesata	Stainless steel AISI304
Interfaccia di comunicazione	
Interfaccia	RS232
Interfacce opzionali	RS232
Parametri elettrici	
Alimentatore	100 – 240 V AC 50/60 Hz and battery
Massimo assorbimento elettrico	5 W
Tempo operativo delle batterie	max 8h
Environmental conditions	
Ambiente di lavoro	-10 – +40 °C
Temperatura di stoccaggio	-10 – +50 °C
Umidità relativa	10% – 85% RH no condensation
Indicatore	C315

Additional fee for verification

Accessori (Additional Fee)

Alimentatore
Cavo seriale RS 232 (connessione bilance - Stampanti)
Supporto, set di montaggio a muro e braccetti di montaggio
Cavo di alimentazione con spina per accendisigari
Display
Cavo seriale RS 232, RS 485
RS 232 – Ethernet Converter
AP2-1 Power loop output
RS 232 – USB Converter
RS 232 – RS 485 Converter
Stampanti di ricevuta

Software (Additional Fee)

• RAD Key [WX-010-0005]
• Editore per sistemi di pesatura 2.1 [WX-010-0173]
• R-LAB [WX-010-0080]

Device dimensions L x P x A

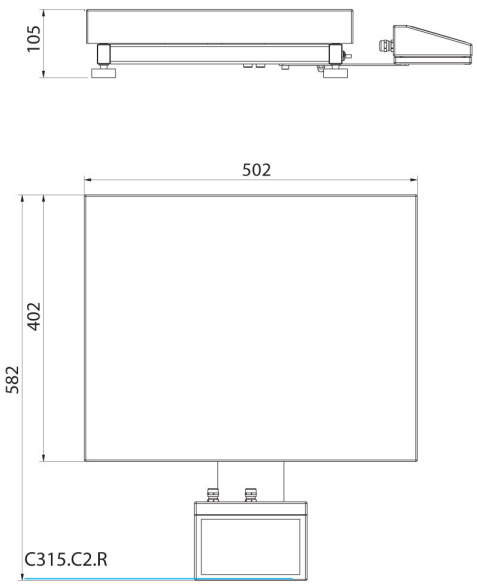

C315.C2.R

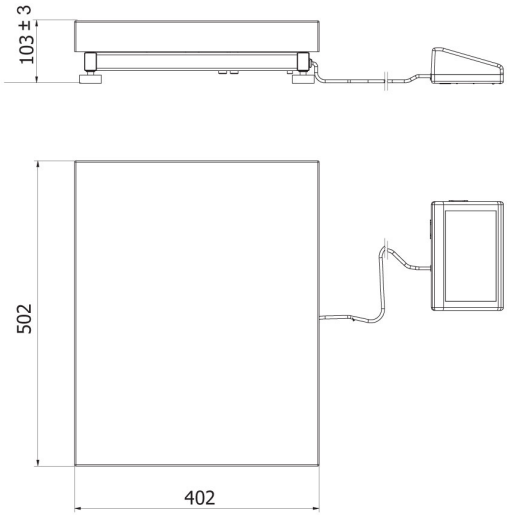

C315.C2.K

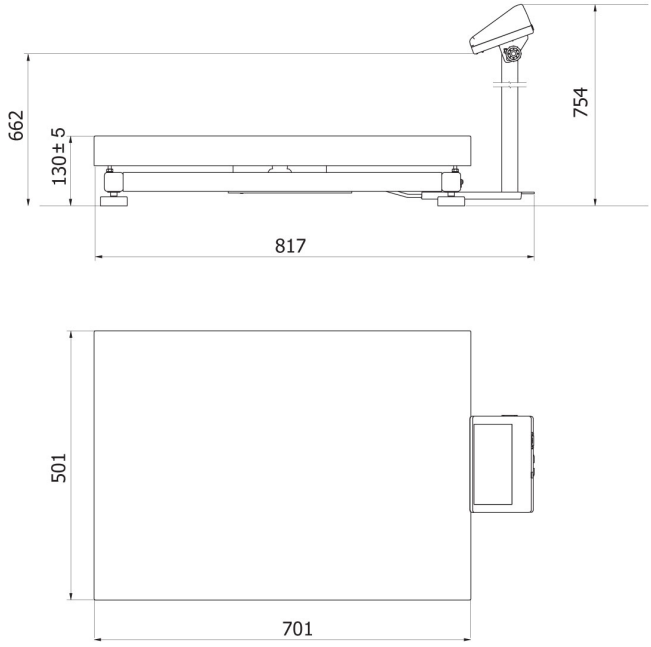

C315.C3.M

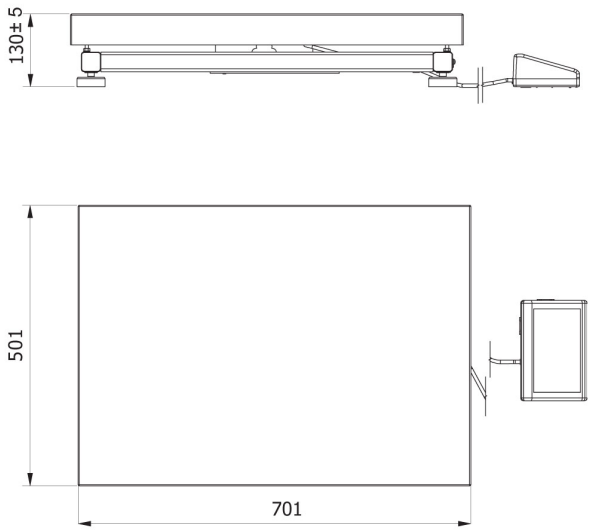

C315.C3.K