radwag.com

Báscula de plataforma C315.6.F1.M

WP-123-0007

More information on the website
mirror.radwag.com/es/info,w1,255



The drawings, photos and graphics used are for illustrative purposes only.

Funciones

- Control más/menos
- Desviaciones porcentuales
- Resumiendo pesajes
- Contar piezas
- Batería interna
- Cierre de la indicación máxima
- Medición en Newtons
- Procedimientos GLP
- Pesar animales
- Memoria Alibi

Datos tecnicos

Parámetros metrológicos	
Maxima capacidad [Max]	6 kg
Minima capacidad	40 g
Legibilidad [d]	2 g
División de legalización [e]	2 g
Rango de tara	-6 kg
Legibilidad máxima para las balanzas no verificadas	0,2 g
Clase OIML	III

Paramètros físicos	
Pantalla	4,3” LCD (con retroiluminación)
Dimensión de platillo	300×300 mm
Dimensiones de embalaje An x Pr x Al	570×400×400 mm
Masa neta	5,5 kg
Masa bruta	6,5 kg
Construcción	
Grado de protección	IP 65 construcción, IP 43 terminal
Construcción	de acero con recubrimiento en polvo St3S
Material del platillo	Acero inoxidable AISI304
Interface de comunicación	
Conectividad	RS232
Interfaces opcionales	RS232
Parámetros electricos	
Alimentacion	100 – 240 V AC 50/60 Hz + bateria
Consumo máximo de potencia	5 W
Horas de trabajo con baterias	max 8h
Condiciones ambientales	
Temperatura de trabajo	-10 – +40 °C
Temperatura de almacenamiento	-10 – +50 °C
Humedad relativa de aire	10% – 85% RH sin condensación
Medidor	C315





Additional fee for verification


Accesorios (Additional Fee)

Mesas antivibratil
Adaptadores de corriente
Cables RS 232 (Bascula a Impresora)
Cables de corriente desde mechero de automóvil
Pantallas
Cables RS 232, RS 485
Convertidor RS 232 a Ethernet
Salidas del bucle de corriente AP2-1
Convertidor RS 232 a USB
Convertidor RS 232 a RS 485
Impresoras de recibos
Soportes, brazos

Programas (Additional Fee)

• RAD Key [WX-010-0005]
• Editor de Balanzas 2.1 [WX-010-0173]
• R-LAB [WX-010-0080]

Dimensiones de aparato An x Pr x Al

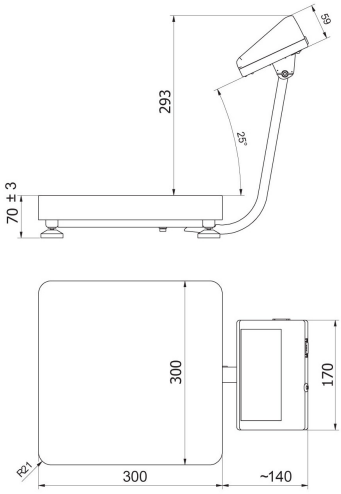

C315.F1.M

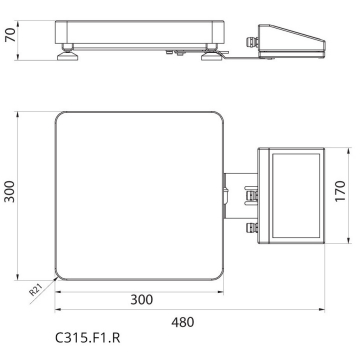

C315.F1.R

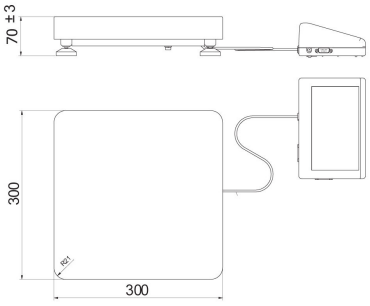

C315.F1.K

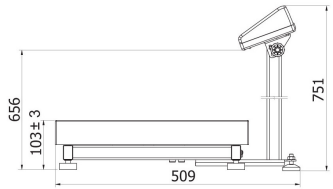



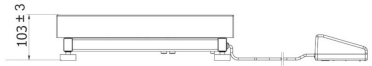

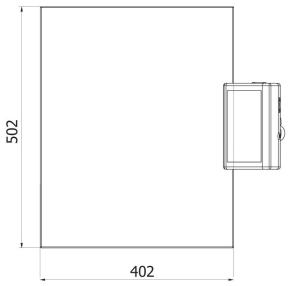

C315.C2.M

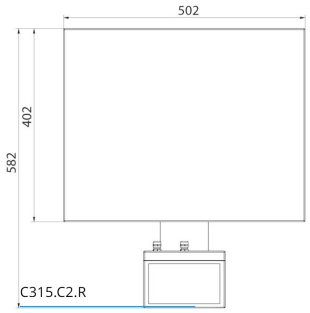

C315.C2.R

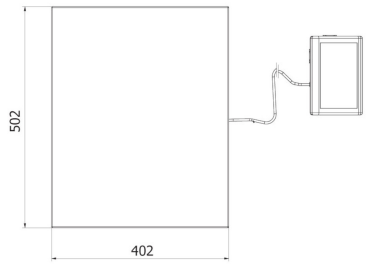

C315.C2.K

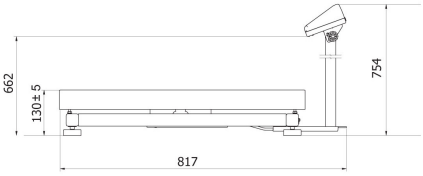

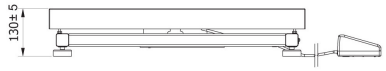



C315.C3.M

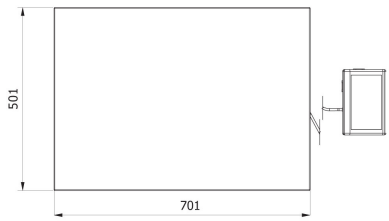

C315.C3.K