radwag.com

Báscula multifuncional HY10.150.C2.K

WP-116-0007

More information on the website
mirror.radwag.com/es/info,w1,23N

The drawings, photos and graphics used are for illustrative purposes only.

Funciones

- Dosificación
- Etiquetado
- Control más/menos
- Desviaciones porcentuales
- Resumiendo pesajes
- Contar piezas
- Cierre de la indicación máxima
- Recetas
- Medición en Newtons
- Estadísticas
- Controlador de peso
- Procedimientos GLP
- Pesar animales
- Pesaje diferencial
- Unidades intercambiables
- Control estadístico de calidad
- Memoria Alibi
- Transacciones

Datos tecnicos

Parámetros metrológicos	
Maxima capacidad [Max]	150 kg
Minima capacidad	1 kg
Legibilidad [d]	50 g
División de legalización [e]	50 g

Parámetros metrológicos	
Rango de tara	-150 kg
Legibilidad máxima para las balanzas no verificadas	5 g
Calibración	externa
Clase OIML	III
Paramètros físicos	
Pantalla	10,1" gráfico color pantalla táctil
Longitud del cable	2,5 m
Dimensión de platillo	400×500 mm
Dimensiones de embalaje An x Pr x Al	620×720×440 mm
Masa neta	16 kg
Masa bruta	18 kg
Construcción	
Grado de protección	IP 65 construcción, IP 66 / 67 / 69 terminal
Interface de comunicación	
Conectividad	2×RS232, 2×USB-A, Ethernet, 4 IN / 4 OUT (digitales)
Interfaces opcionales	módulo Wi-Fi 802.11 b/g/n, módulo Profibus (DP SLAVE), módulo RS485, módulo PROFINET (RJ45), modulo de salida analógica (4-20mA, 0-20mA, 0-10V) , 12IN / 12OUT (IN – 5-24 VDC, OUT – max 30 VDC, 0,5 ADC)
Parámetros electricos	
Alimentacion	100 – 240 V AC 50/60 Hz
Condiciones ambientales	
Temperatura de trabajo	-10 – +40 °C
Humedad relativa de aire	10% – 85% RH sin condensación

* Wi-Fi® is a registered trademark of Wi-Fi® Alliance.

Additional fee for verification

Accesorios (Additional Fee)

Salidas del bucle de corriente AP2-3
Cables RS 232 (Bascula a Impresora)
Lector de tarjetas transpondedor
Cables RS 232 (Bascula a Impresora ZEBRA)
Cables de corriente (Bascula a Ethernet)
Pantallas
Cables RS 232, RS 485
Cables Entradas/Salidas
Escáner de códigos de barra
Impresoras de etiquetas
Soportes, brazos
Mesas antivibratil
Teclado, manipuladores
Impresoras de recibos
Pesas de clase F1 -
cilíndrico sin cámara de ajuste, juegos
Cable USB (Bascula a Impresora)
Módulos adicionales de la plataforma
Módulos adicionales
Convertidor RS 232 a USB

Programas (Additional Fee)

• E2R Pesajes [WX-010-0099]
• Audit Trail Reader [WX-010-0186]
• RAD Key [WX-010-0005]
• Editor de Etiquetas R02 [WX-010-0094]

- RADWAG Remote Desktop [WX-010-0107]
- Editor de Balanzas 2.1 [WX-010-0173]
- R-LAB [WX-010-0080]
- RADWAG Development Studio [WX-010-0104]

Dimensiones de aparato An x Pr x Al

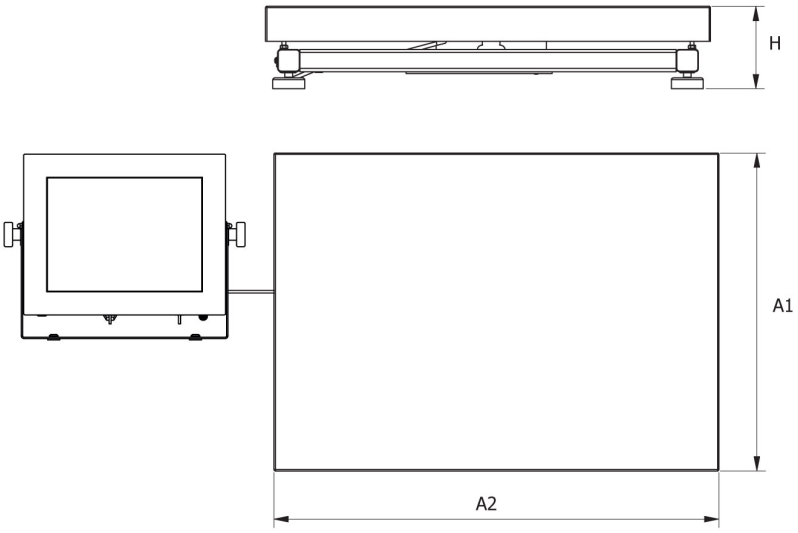

F1 Platform

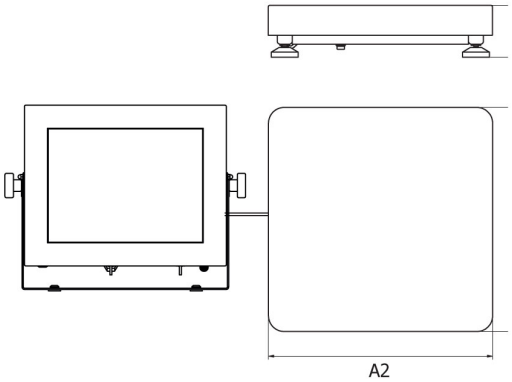

C Platform

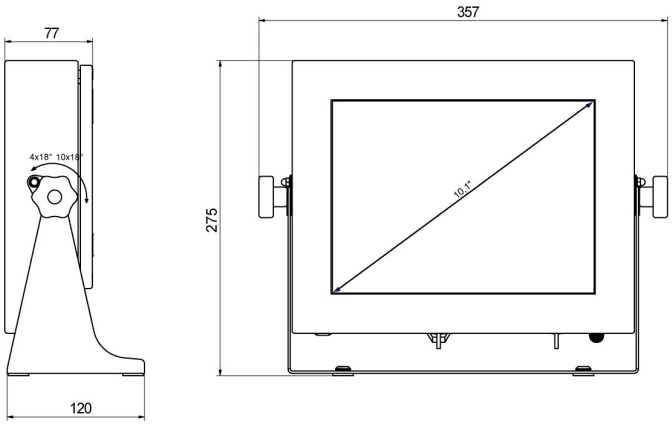

PUE HY10

Scale type	A1	A2	H
HY10.C2.K	400	500	103 ±3
HY10.C3.K	500	700	130 ±3
HY10.F1.K	300	300	70 ±3

dimensions in mm