radwag.com

Stół antywibracyjny nierdzewny SAL/STONE/H

WX-001-0079

More information on the website
mirror.radwag.com/pl/info,w1,1EM



Użyte rysunki, zdjecia, grafiki maja charakter poglądowy.

Dane techniczne

Konstrukcja	
Konstrukcja	Stal nierdzewna AISI304
Nośność	150 kg
Parametry fizyczne	
Wymiary opakowania S x G x W	1200×800×970 mm
Masa netto	215 kg
Masa brutto	255 kg
Długość	1000 mm
Szerokość	650 mm
Wysokość	815 mm

Pasuje do (Dodatkowo płatne)

Waga platformowa wodo i kwasoodporna H315 HR
Wagosuszarka MA X7.IC.A
Waga wielofunkcyjna nierdzewna HX7 H
Waga wielofunkcyjna wodo i kwasoodporna HX7 HR
Mikrowaga do kalibracji pipet XA 5Y.M.A.P
Mikrowaga do kalibracji pipet MYA 5Y.P
Wagosuszarka MA 5Y
Detektory tunelowe
Waga platformowa C315
Waga precyzyjna 5Y.PM
Mikrowaga do filtrów MYA 5Y.F
Waga analityczna AS X7
Mikrowaga XA 5Y.M.A
Waga precyzyjna WLC
Waga precyzyjna PS R2
Waga precyzyjna WLC X7
Waga platformowa wodoodporna H315 H
Waga wielofunkcyjna nierdzewna HY10 H
Waga precyzyjna C32.PM
Wagi automatyczne do kalibracji pipet
Wagosuszarka MA X7.A
Waga precyzyjna PS X7
Waga analityczna XA 5Y.A
Manualny komparator masy WAY 5Y.KO
Ultra-mikrowaga UYA 5Y
Wagosuszarka MA 5Y.IC
Wagosuszarka MA R
Waga analityczna AS 5Y
Automatyczny komparator masy AK-4
Waga precyzyjna PS 5Y
Wagi PS 5Y do KTP
Waga precyzyjna PS R2.H
Waga precyzyjna WTC
Waga precyzyjna CY10
Waga analityczna do filtrów XA 5Y.F
Waga precyzyjna WLY
Automatyczny komparator masy UMA
Komparatory do pomiaru gęstości
Waga precyzyjna WLC C/2
Mikrowaga MYA 5Y
Waga precyzyjna PS R1
Waga analityczna XA 5Y
Manualne susceptometry do pomiaru magnetyzmu
Waga analityczna AS R2 PLUS
Wagosuszarka PMV 5Y
Automatyczne susceptometry do pomiaru magnetyzmu
Manualny komparator masy XA 5Y.KO
Mikrowaga XA 5Y.M
Manualny komparator masy UYA 5Y.KO
Ultra-mikrowaga do filtrów UYA 5Y.F
Manualny komparator masy APP 5Y.KO
Waga analityczna AS RX
Mikrowaga do ważenia stentów XA 5Y.M.A.S
Moduły MAS.1.Y
Moduły MMYA

Wymiary urządzenia S x G x W

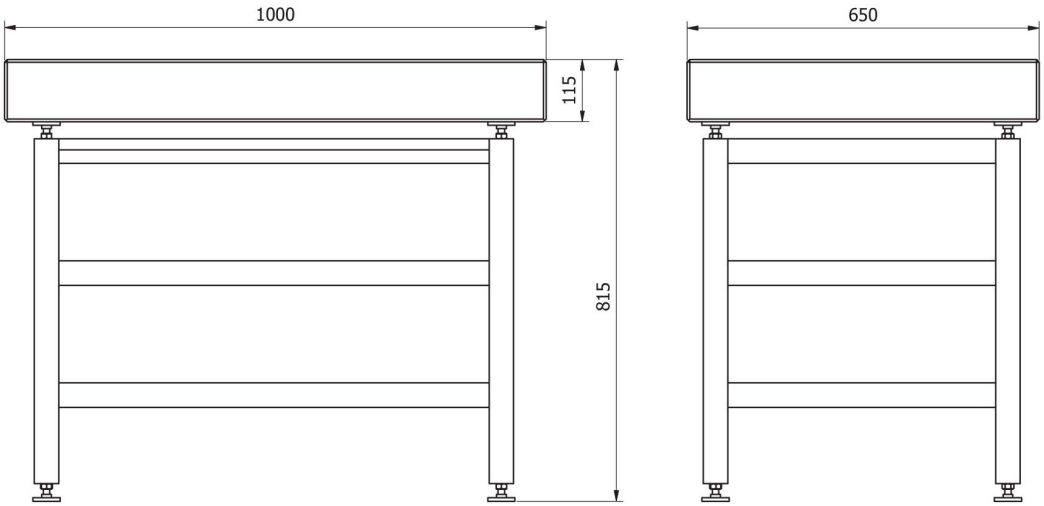

SAL/STONE