radwag.com

Tavolo antivibranti SAL/STONE/H

WX-001-0079

More information on the website
mirror.radwag.com/it/info,w1,1EM

The drawings, photos and graphics used are for illustrative purposes only.

Specifiche

Costruzione	
Costruzione	Stainless steel AISI304
Load-bearing capacity	150 kg
Parametri fisici	
Dimensioni del pacco L x P x A	1200×800×970 mm
Peso net	215 kg
Peso lordo	255 kg
Lunghezza	1000 mm
Larghezza	650 mm
Altezza	815 mm

Compatibile con (Additional Fee)

Piattaforme in esecuzione waterproof H315 HR
Termobilancia MA X7.IC.A
Bilancia multifunzione in acciaio inox HX7 H
Bilancia multifunzione HX7 HR
Microbilancia per la calibrazione delle pipette XA 5Y.M.A.P
Microbilancia per la calibrazione delle pipette MYA 5Y.P
Termobilancia MA 5Y
Detector a tunnel
Bilancia a piattaforma C315
Bilancia di precisione 5Y.PM
Microbilancia per filtri MYA 5Y.F
AS X7 Bilancia analitica
Microbilancia XA 5Y.M.A
Bilancia di precisione WLC
Bilancia di precisione PS R2
Bilancia di precisione WLC X7
Bilancia a piattaforma impermeabile H315 H
Bilancia multifunzione in acciaio inox HY10 H
Bilancia di precisione C32.PM
Bilance automatiche per la taratura delle pipette
Termobilancia MA X7.A
Bilancia di precisione PS X7
Bilancia analitica XA 5Y.A
WAY 5Y.KO Comparatore di massa manuale
UYA 5Y Ultra-Microbilancia
Termobilancia MA 5Y.IC
Termobilancia MA R
Bilancia analitica AS 5Y
Comparatore di massa automatico AK-4
Bilance PS 5Y per controllo CPC
Bilancia di precisione PS R2.H
Bilancia di precisione WTC
Bilancia di precisione CY10
Bilancia analitica per filtri XA 5Y.F
Bilancia di precisione WLY
Comparatore di massa automatico UMA
Comparatori di densità
Bilancia di precisione WLC C/2
Microbilancia MYA 5Y
Bilancia di precisione PS R1
Bilancia analitica XA 5Y
Susceptometri manuali per la misurazione del magnetismo
Bilancia analitica AS R2 PLUS
Bilancia di precisione PS 5Y
Moduli MAS1
Termobilancia PMV 5Y
Susceptometri automatici per la misurazione del magnetismo
XA 5Y.KO Comparatore di massa manuale
Microbilancia XA 5Y.M
UYA 5Y.KO Comparatore di massa manuale
Bilancia analitica AS R1 PLUS
UYA 5Y.F Ultra-microbilancia per filtri
APP 5Y.KO Comparatore di massa manuale
Nano-Comparatore NANO.AK-4.500.5Y
Microbilancia per stent XA 5Y.M.A.S

Device dimensions L x P x A

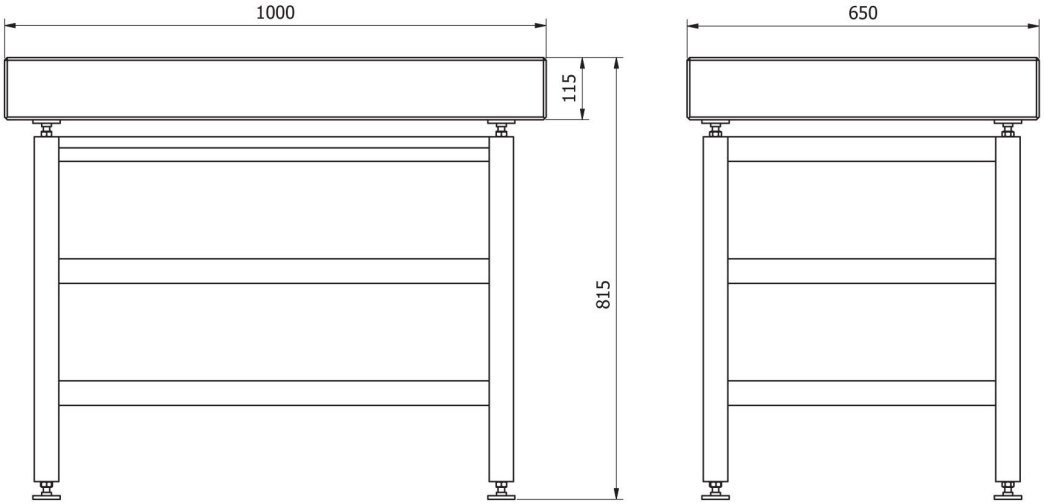

SAL/STONE