radwag.com

SAL/STONE/H Mesa antivibratil inoxidable

WX-001-0079

More information on the website
mirror.radwag.com/es/info,w1,1EM

The drawings, photos and graphics used are for illustrative purposes only.

Datos tecnicos

Construcción	
Construcción	Acero inoxidable AISI304
Capacidad de carga máxima	150 kg
Paramètros físicos	
Dimensiones de embalaje An x Pr x Al	1200×800×970 mm
Masa neta	215 kg
Masa bruta	255 kg
Longitud	1000 mm
Anchura	650 mm
Altura	815 mm

Trabaja con (Additional Fee)

Báscula de plataforma impermeable H315 HR
Analizador de Humedad
MA X7.IC.A
Báscula multifuncional inoxidable HX7 H
Báscula multifuncional HX7 HR
Microbalanza para calibración de pipetas XA 5Y.M.A.P
Microbalanza para calibración de pipetas MYA 5Y.P
Analizador de HumedadMA 5Y
Detectores de túnel
Báscula de plataforma C315
Balanza de precisión 5Y.PM
Microbalanza para filtros MYA 5Y.F
Balanza analítica AS X7
Microbalanza XA 5Y.M.A
Balanza de precisión WLC
Balanza de precisión PS R2
Balanza de precisión WLC X7
Báscula de plataforma impermeable H315 H
Módulo de pesaje MAS
Báscula multifuncionale inoxidable HY10 H
Balanza de precisión C32.PM
Balanzas automáticas para la calibración de pipetas
Analizador de Humedad
MA X7.A
Balanza de precisión PS X7
Balanza analítica XA 5Y.A
Comparador de Masas Manuales WAY 5Y.KO
Ultra-Microbalanza UYA 5Y
Analizador de HumedadMA 5Y.IC
Analizador de HumedadMA R
Balanza analítica AS 5Y
Comparador de masa automático AK-4
Balanzas PS 5Y para CCE
Balanza de precisión PS R2.H
Balanza de precisión WTC
Balanza de precisión CY10
Balanza analítica para filtros XA 5Y.F
Balanza de precisión WLY
Comparador de masa automático UMA
Comparadores para la medición de densidad
Balanza de precisión WLC C/2
Microbalanza MYA 5Y
Balanza de precisión PS R1
Balanza analítica XA 5Y
Susceptómetros manuales - Magnetismo
Balanza analítica AS R2 PLUS
Balanza de precisión PS 5Y
Módulo de pesaje MAS1
Analizador de Humedad
PMV 5Y
Susceptómetros automáticos - Magnetismo
Comparador de Masas Manuales XA 5Y.KO
Microbalanza XA 5Y.M
Comparador de Masas Manuales UYA 5Y.KO
Balanza analítica AS R1 PLUS
Ultra-microbalanza para filtros UYA 5Y.F
Comparador de Masas Manuales APP 5Y.KO
Nano-Comparador NANO.AK-4.500.5Y
Microbalanza para pesar stents XA 5Y.M.A.S

Dimensiones de aparato An x Pr x Al

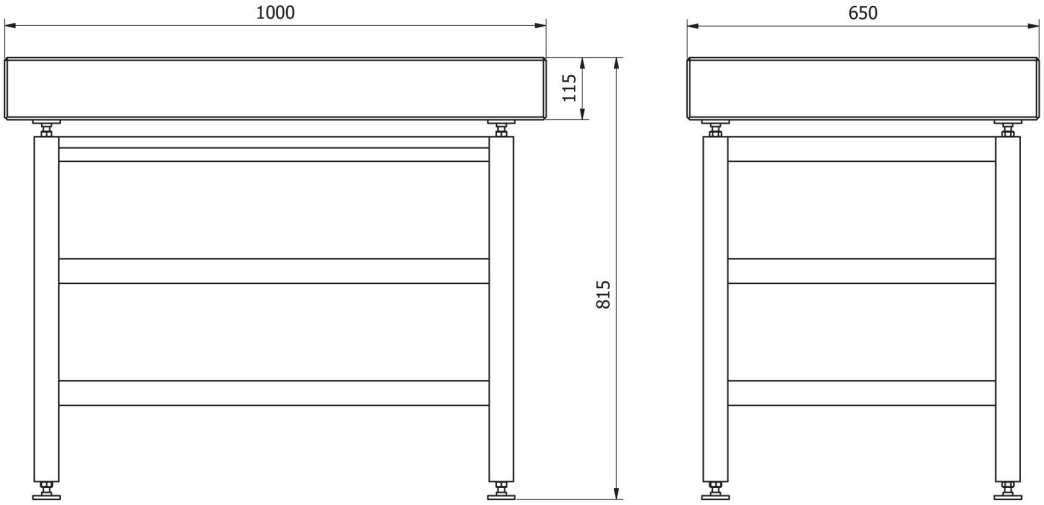

SAL/STONE