radwag.com

Bilancia multi funzione pesa pallet in acciaio inox HX7.4P.600.H

WP-228-0004

More information on the website
mirror.radwag.com/it/info,w1,16A



The drawings, photos and graphics used are for illustrative purposes only.

Funzioni

- Dosing
- Percent Weighing
- Parts counting
- Formulation
- Replaceable unit
- ALIBI Memory

Specifiche

Parametri metrologici	
Portata massima [Max]	600 kg
Portata minima [Min]	4 kg
Divisione [d]	200 g
Intervallo di verifica della bilancia [e]	200 g
Campo di tara	-600 kg
Massima leggibilità per bilance non verificate	200 g
Classe OIML	III

Parametri fisici	
Display	7” graphic colour
Lunghezza del cavo	3 m
Dimensione piatto	860×1200 mm
Dimensioni del pacco L x P x A	1400×900×430 mm
Peso net	46,7 kg
Peso lordo	81,3 kg
Costruzione	
Punteggio IP	IP 66 / 69 construction, IP 66 / 67 terminal
Tastiera	membrane
Costruzione	Stainless steel AISI304
Interfaccia di comunicazione	
Interfaccia	RS232, USB-A, 4IN, 4OUT, Ethernet, Modbus TCP/IP
Interfacce opzionali	USB (M12 4P), RS485, RS232, Profibus (Dp SLAVE), PROFINET (RJ45), EtherNet/IP (RJ45), 12 IN / 12 OUT, 4-20mA, 0-10V
Parametri elettrici	
Alimentatore	100 – 240 V AC 50/60 Hz
Massimo assorbimento elettrico	25 W
Alimentatore opzionale	12 – 24 V DC
Environmental conditions	
Ambiente di lavoro	-10 – +40 °C
Temperatura di stoccaggio	-10 – +50 °C
Umidità relativa	10% – 80% RH no condensation
Indicatore	PUE HX7
Numero di pulsanti	22
Caratteristiche operative	
Numero massimo di piattaforme	2

Additional fee for verification

Accessori (Additional Fee)

AP2-4 Modulo di conversione analogica
Cavo seriale RS 232 (connessione bilance - Stampanti)
Cavo seriale RS 232 (connessione bilance - Stampanti ZEBRA)
Display
Alimentatore
Cavo seriale RS 232, RS 485
Cavo USB (connessione bilance - stampanti)
Cavi IN/OUT
Lettore di codici a barre
stampanti per etichette
Supporto, set di montaggio a muro e braccetti di montaggio
Tastiera, interruttori esterni
USB adatper
Stampanti di ricevuta
Moduli aggiuntivi della piattaforma
ConvertitoreRS 232 – USB
Moduli aggiuntivi

Software (Additional Fee)

• E2R Weighing [WX-010-0099]
• Editore di etichette R02 [WX-010-0094]
• RAD Key [WX-010-0005]
• „Alibi Reader” PC Software [WX-010-0114]

• R-LAB [WX-010-0080]
• Software „Development Studio” RADWAG [WX-010-0104]
• Editore per sistemi di pesatura 2.1 [WX-010-0173]

Device dimensions L x P x A

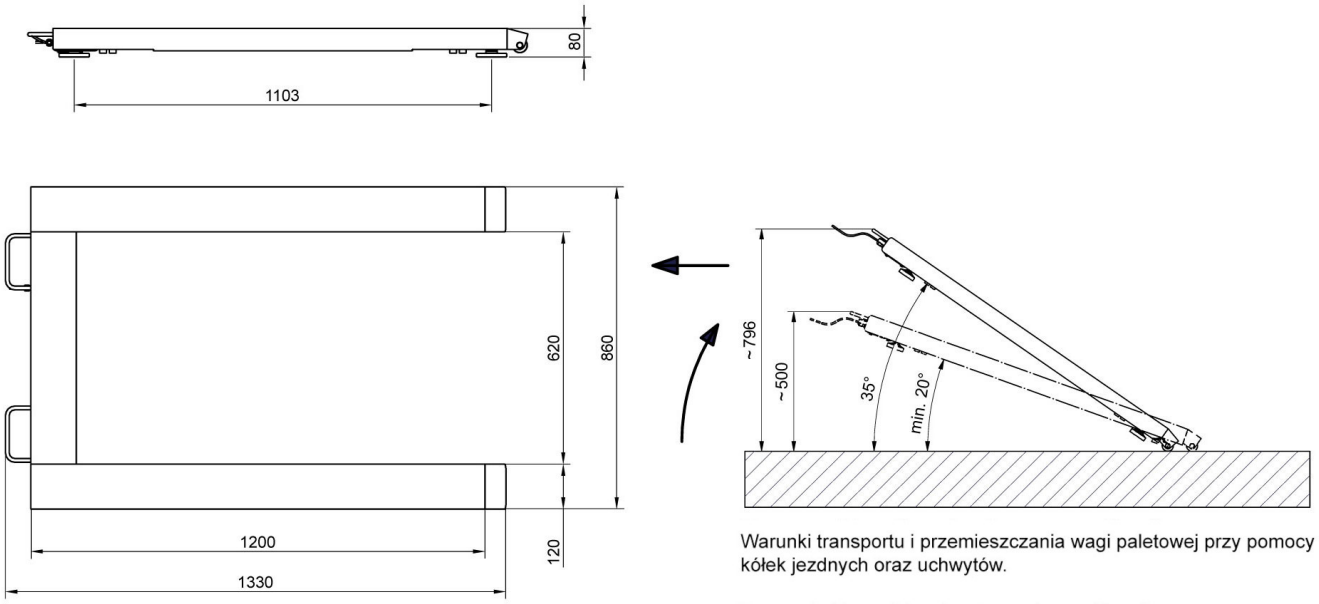

Warunki transportu i przemieszczania wagi paletowej przy pomocy kółek jezdnych oraz uchwytów.

Transport of the pallet scale using casters and handles.