radwag.com

Plattformwaage C315.15/30.C2.R

WP-123-1012

More information on the website
mirror.radwag.com/de/info,w1,0E8

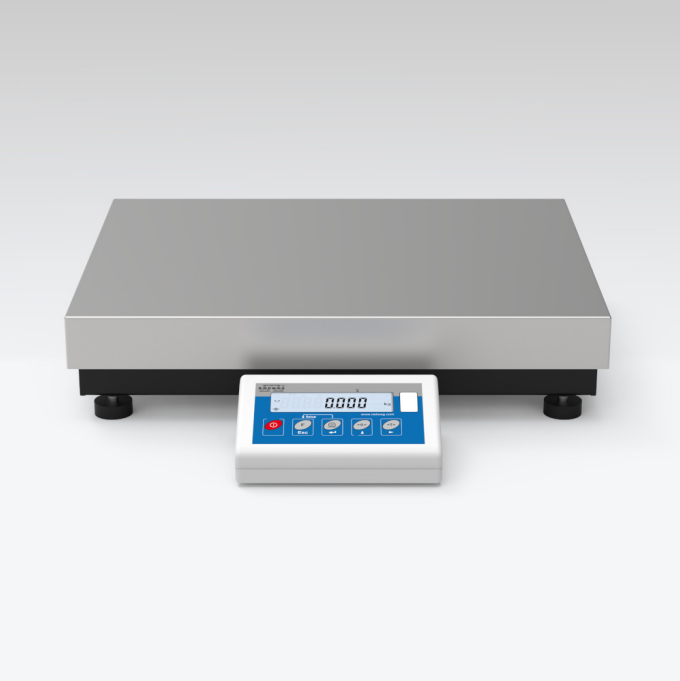

The drawings, photos and graphics used are for illustrative purposes only.

Funktionen

- Plus/Minus Control
- Percent Weighing
- Totalizing
- Parts counting
- Internal battery
- Peak hold
- Newton unit measurement
- GLP Procedures
- Animal weighing
- ALIBI Memory

Technische Daten

Messtechnische Parameter	
Wägebereich [Max]	15 / 30 kg
Min. Belastung	100 g
Ablesbarkeit [d]	5 / 10 g
Eichwert [e]	5 / 10 g
Tarierbereich	-30 kg
OIML-Klasse	III

Physikalische Parameter	
Display	4,3” LCD (hinterleuchtet)
Waagschale	400×500 mm
Verpackungsgröße B x T x H	720×620×210 mm
Nettogewicht	11,1 kg
Bruttogewicht	13,2 kg
Konstruktion	
Schutzart	IP 65 Konstruktion, IP 43 Terminal
Konstruktion	pulverbeschichteter Stahl St3S
Waageschale	Edelstahl AISI304
Kommunikationsschnittstellen	
Schnittstellen	RS232
Elektrische Parameter	
Stromversorgung	100 – 240 V AC 50/60 Hz + Akkus
Maximaler Leistungsaufnahme	5 W
Akku-Betriebszeit	max 8h
Umgebungsbedingungen	
Umgebungstemperatur	-10 – +40 °C
Lagertemperatur	-10 – +50 °C
Relative Luftfeuchtigkeit	10% – 85% RH ohne Kondensation
Messgerät	C315

Additional fee for verification

Zubehör (Additional Fee)

Antivibrationstische
Netzteile
Kabel RS 232 (Waage – Drucker)
Anschlusskabel für Zigarettenanzünder
Displays
Kabel RS 232, RS 485
Konverter RS 232 – Ethernet
Ausgang der Stromschnittstelle AP2-1
Konverter RS 232 – USB
Konverter RS 232 – RS 485
Thermische Drucker
Wandhalterung, Stativ

Software (Additional Fee)

• RAD Key [WX-010-0005]
• Scale Editor 2.1 [WX-010-0173]
• RLAB [WX-010-0080]

Abmessungen des Geräts B x T x H

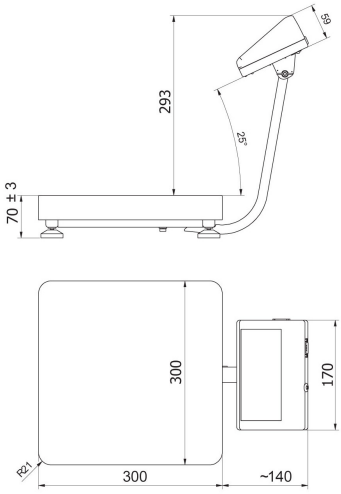

C315.F1.M

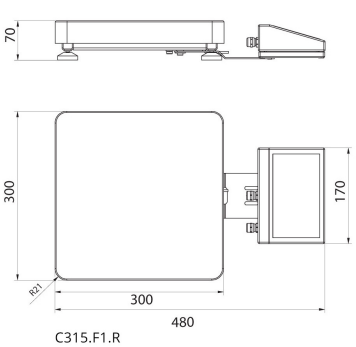

C315.F1.R

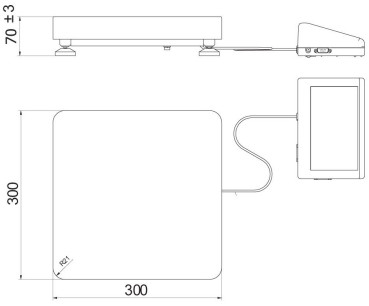

C315.F1.K

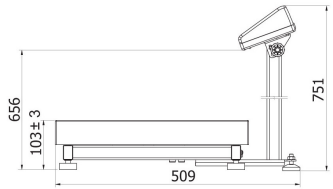



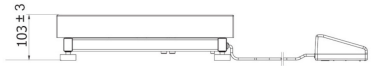

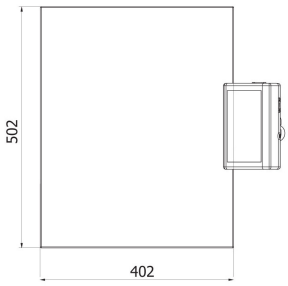

C315.C2.M

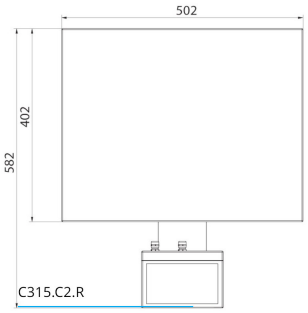

C315.C2.R

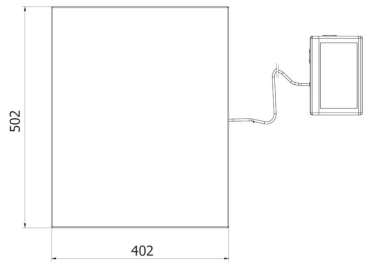

C315.C2.K

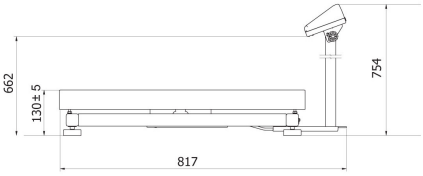

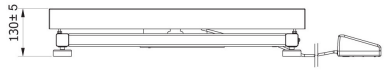



C315.C3.M

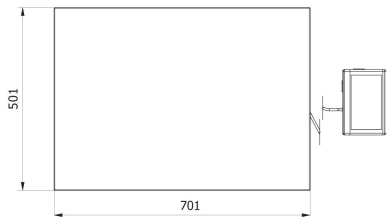

C315.C3.K