radwag.com

# Plattformwaage C315.15/30.C2.R

WP-123-1012

More information on the website
mirror.radwag.com/de/info,w1,0E8

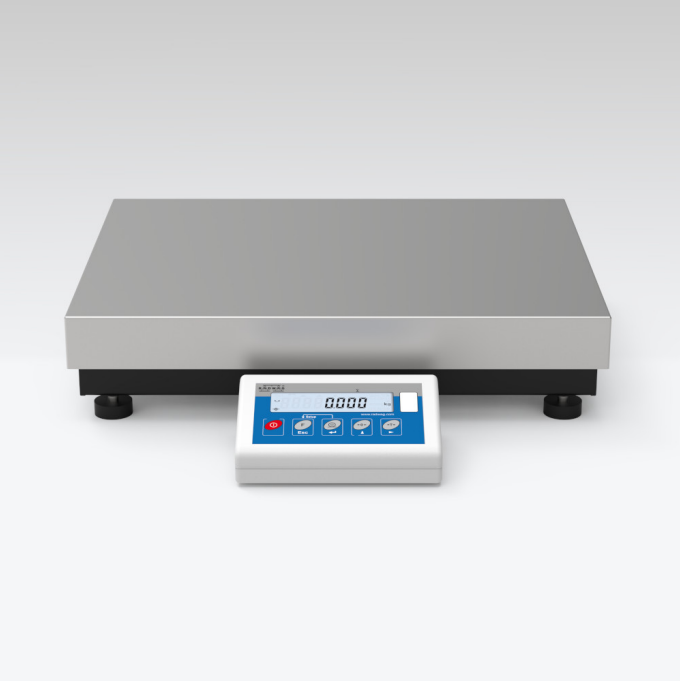

The drawings, photos and graphics used are for illustrative purposes only.

## Funktionen

- Plus/Minus Control
- Percent Weighing
- Totalizing
- Parts counting
- Internal battery
- Peak hold
- Newton unit measurement
- GLP Procedures
- Animal weighing
- ALIBI Memory

## Technische Daten

| Messtechnische Parameter | |
|---|---|
| Wägebereich [Max] | 15 / 30 kg |
| Min. Belastung | 100 g |
| Ablesbarkeit [d] | 5 / 10 g |
| Eichwert [e] | 5 / 10 g |
| Tarierbereich | -30 kg |
| OIML-Klasse | III |

| | |
|---|---|
| **Physikalische Parameter** | |
| Display | 4,3” LCD (hinterleuchtet) |
| Waagschale | 400×500 mm |
| Verpackungsgröße B x T x H | 720×620×210 mm |
| Nettogewicht | 11,1 kg |
| Bruttogewicht | 13,2 kg |
| **Konstruktion** | |
| Schutzart | IP 65 Konstruktion, IP 43 Terminal |
| Konstruktion | pulverbeschichteter Stahl St3S |
| Waageschale | Edelstahl AISI304 |
| **Kommunikationsschnittstellen** | |
| Schnittstellen | RS232 |
| **Elektrische Parameter** | |
| Stromversorgung | 100 – 240 V AC 50/60 Hz + Akkus |
| Maximaler Leistungsaufnahme | 5 W |
| Akku-Betriebszeit | max 8h |
| **Umgebungsbedingungen** | |
| Umgebungstemperatur | -10 – +40 °C |
| Lagertemperatur | -10 – +50 °C |
| Relative Luftfeuchtigkeit | 10% – 85% RH ohne Kondensation |
| Messgerät | C315 |

Additional fee for verification

# Zubehör (Additional Fee)

Antivibrationstische
Netzteile
Kabel RS 232 (Waage – Drucker)
Anschlusskabel für Zigarettenanzünder
Displays
Kabel RS 232, RS 485
Konverter RS 232 – Ethernet
Ausgang der Stromschnittstelle AP2-1
Konverter RS 232 – USB
Konverter RS 232 – RS 485
Thermische Drucker
Wandhalterung, Stativ

# Software (Additional Fee)

• RAD Key [WX-010-0005]
• Scale Editor 2.1 [WX-010-0173]
• RLAB [WX-010-0080]

# Abmessungen des Geräts B x T x H

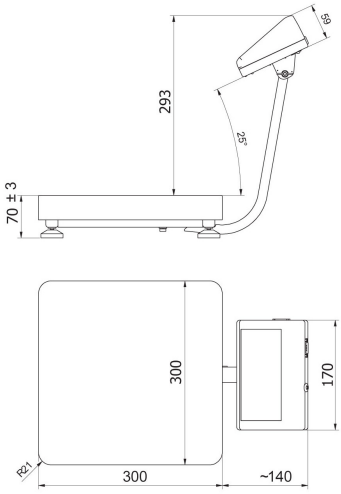


C315.F1.M

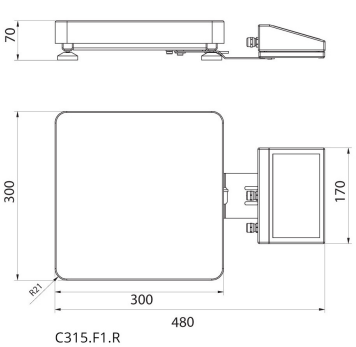


C315.F1.R

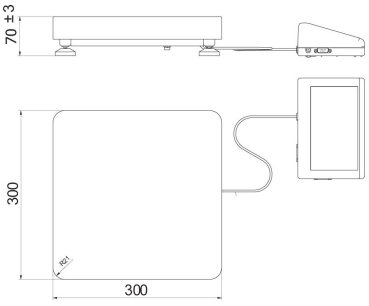


C315.F1.K

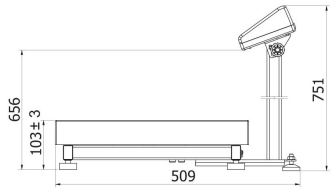





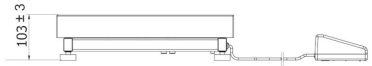


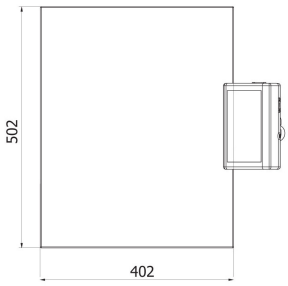


C315.C2.M

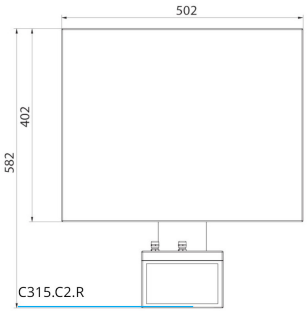


C315.C2.R

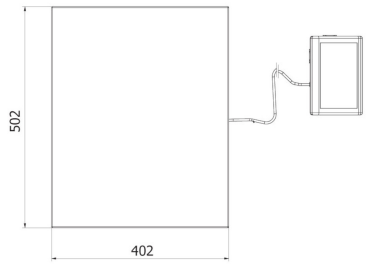


C315.C2.K

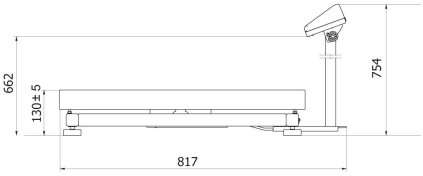


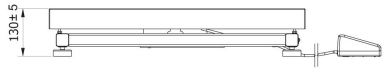





C315.C3.M

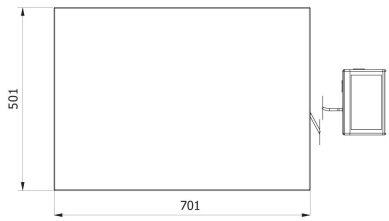


C315.C3.K