radwag.com

Balance multifonctionnelle HX7.30.H3

WP-122-0011

More information on the website
mirror.radwag.com/fr/info,w1,01X



The drawings, photos and graphics used are for illustrative purposes only.

Fonctions

- Dosing
- Percent Weighing
- Parts counting
- Formulation
- Replaceable unit
- ALIBI Memory

Paramètres Techniques

Paramètres métrologiques	
Capacité maximale [Max]	30 kg
Capacité minimale [Min]	200 g
Précision de lecture [d]	10 g
Échelon de légalisation [e]	10 g
Étendue de tare	-30 kg
Précison de lecture maximale pour les balances non vérifiées	1 g
Classe de précision OIML	III
Paramètres physiques	
Afficheur	7” graphique couleurs

Paramètres physiques	
Dimension du plateau	410×410 mm
Dimensions de colis L x P x H	510×510×490 mm
Masse nette	12,6 kg
Masse brute	15,7 kg
Construction	
Degré de protection	IP 66 / 67 construction, IP 66 / 67 terminal
Clavier	de membrane
Construction	Acier inoxydable AISI304
Matériel du plateau	Acier inoxydable AISI304
Interface de Communication	
Interface de Communication	RS232, USB-A, 4IN, 4OUT, Ethernet, Modbus TCP/IP
Interfaces optionnelles	USB (M12 4P), RS485, RS232, Profibus (Dp SLAVE), PROFINET (RJ45), EtherNet/IP (RJ45), 12 IN / 12 OUT, 4-20mA, 0-10V
Paramètres électriques	
Alimentation	100 – 240 V AC 50/60 Hz
Prise de courant maximale	25 W
Alimentation optionnelle	12 – 24 V DC
Conditions environnementales	
Température du travail	-10 – +40 °C
Température de stockage	-10 – +50 °C
Humidité relative d'air	10% – 80% RH sans condensation
Terminal	PUE HX7
Nombre de touches	22
Utilitaire features	
Nombre maximal de plate-formes desservies	2

Additional fee for verification

Accessoires (Additional Fee)

Sorties de boucle de courant AP2-4
Câbles RS 232 (balance – imprimante)
Plateaux avec les convoyeurs à rouleaux
Lecteurs de cartes à transpondeur
Câbles RS 232 (balance – imprimante ZEBRA)
Tables antivibratoires
Afficheurs
Alimentateurs
Câbles RS 232, RS 485
Câble USB (balance – imprimante)
Câbles d'Entrées/ de Sorties
Lecteurs de code-barres
Imprimantes d étiquettes
Supports, Statifs, bras-supports
Claviers, manipulateurs
Adapteur USB
Imprimante de tickets de caisse
Modules de plateforme supplémentaires
Convertisseur RS 232 – USB
Modules complémentaires

Software (Additional Fee)

• E2R Pesages [WX-010-0099]
• Éditeur D'étiquettes R02 [WX-010-0094]
• R-LAB [WX-010-0080]
• RAD Key [WX-010-0005]
• Alibi Reader [WX-010-0114]
• Éditeur de Balances 2.1 [WX-010-0173]

Dimensions d'appareil L x P x H

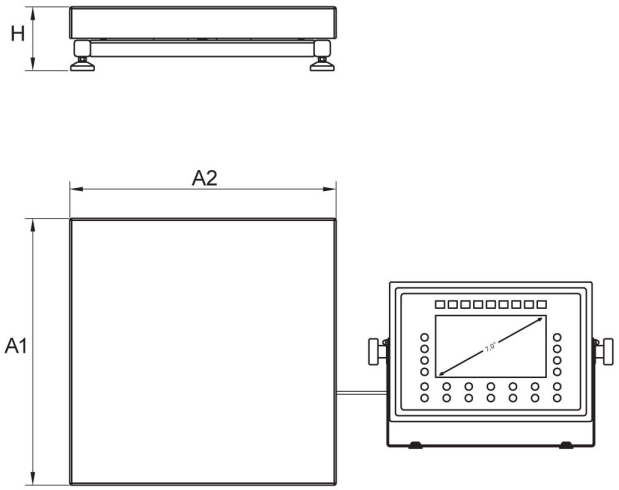

H Platform

	A1	A2	H
HX7.H1	200	150	85±3
HX7.H2	250	300	103±3
HX7.H3	410	410	98±2
HX7.H4	500	500	155±5
HX7.H3/5	400	600	155±5
HX7.H5	600	600	155±5
HX7.H6	800	800	135±5

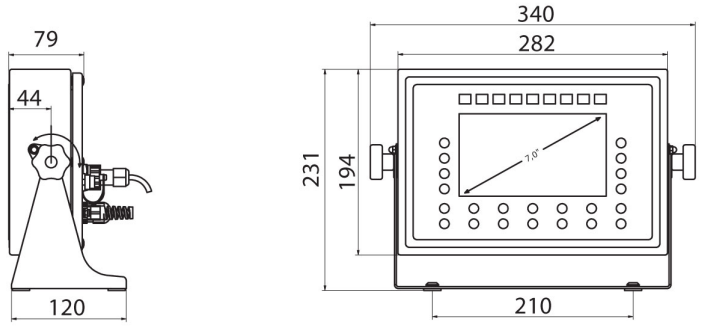

PUE HX7